KGS...H60... Drôtený žľab - galvanický zinok

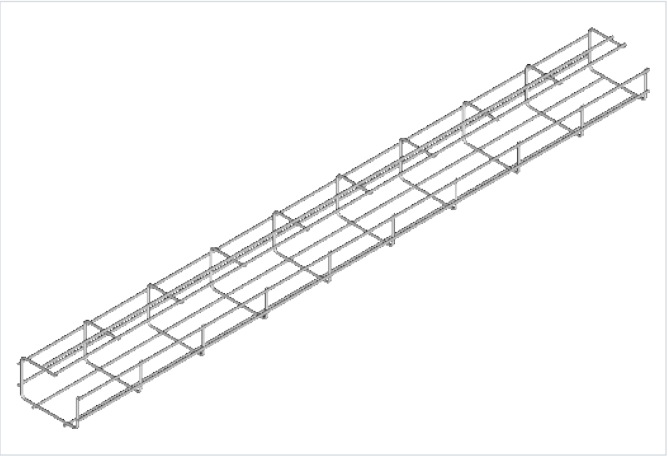

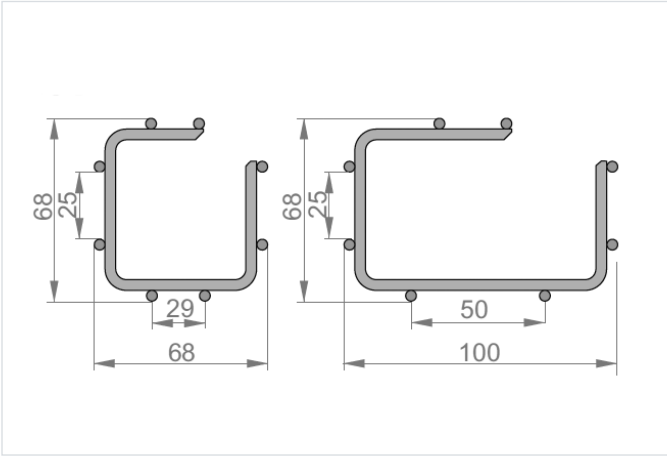

Nový výrobok: áno
Funkčná odolnosť v požiari: E-90
Výrobok určený na vysoké zaťaženie: áno

- Vedenie káblov.

Materiál

- G - galvanicky pozinkovaná oceľ STN EN ISO 2081

Dostupné povrchové úpravy:

- F - žiarovo zinkovaná oceľ STN EN ISO 1461:2023
- E - nerezová oceľ
- L - lakovanie v štandardnej farbe RAL

Verzie

Symbol	Katalógové číslo	Šírka a (mm)	Dĺžka L (mm)	Účinný prierez (mm²)	Hmotnosť (1 m) (kg)	Množstvo v balení (ks / m)
KGS60H60/3 G	910106	68	3 000	2 200	0.71	8 / 24
KGS100H60/3 G	910110	100	3 000	4 300	0.97	6 / 18

Graf zaťaženia

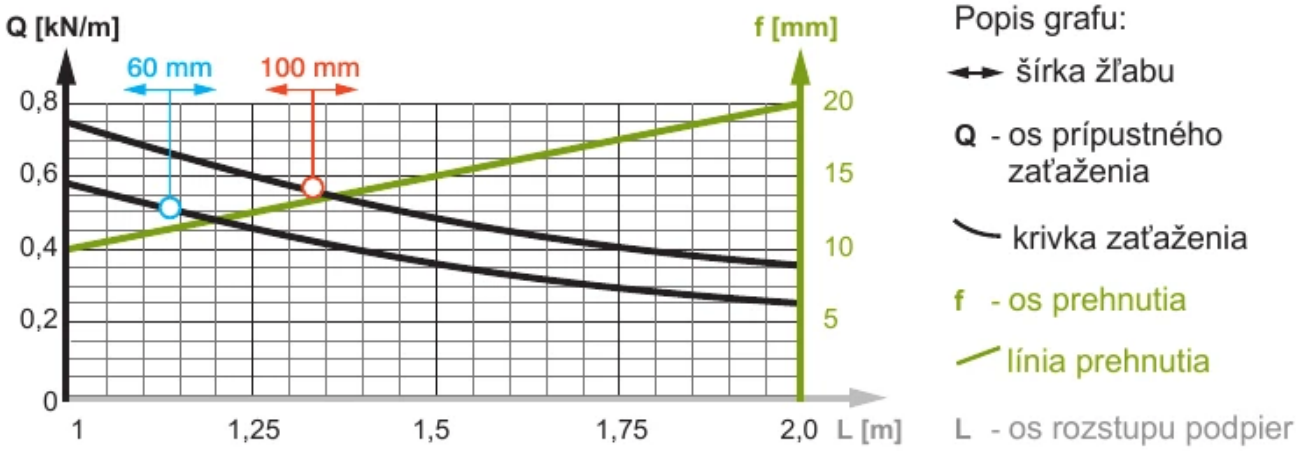

Príklady použitia

