Káblové nosné systémy › Systém drôtených žľabov › H50

KDSD300H50/3... Drôtený žľab - galvanický zinok

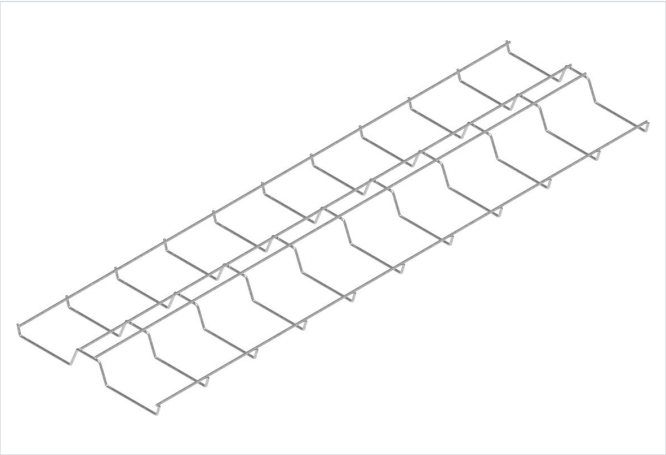

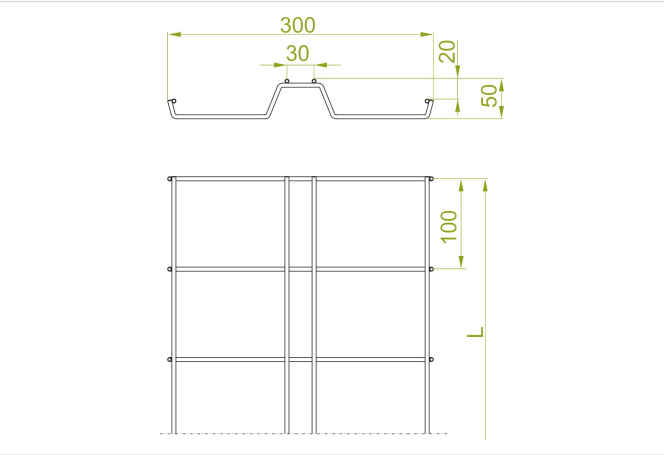

Nový výrobok: áno

- Vedenie káblov.

Materiál

- G - galvanicky pozinkovaná oceľ STN EN ISO 2081

Dostupné povrchové úpravy:

- E - nerezová oceľ
- L - lakovanie v štandardnej farbe RAL

Doplňujúce informácie

- Určené pre malé priestory
- Možno namontovať priamo na strop
- Možnosť ukladania káblov bez ich preťahovania
- Všetky drôty v drôtených žľaboch sú skosené, čo zabraňuje poškodeniu káblov
- Na spojenie 2 žľabov použite 2 sady LKDSC

Verzie

Symbol	Katalógové číslo	Dĺžka L (mm)	Hmotnosť (1 m) (kg)	Množstvo v balení (ks / m)
KDSD300H50/3 G	970170	3 000	0.96	8 / 24

Graf zaťaženia

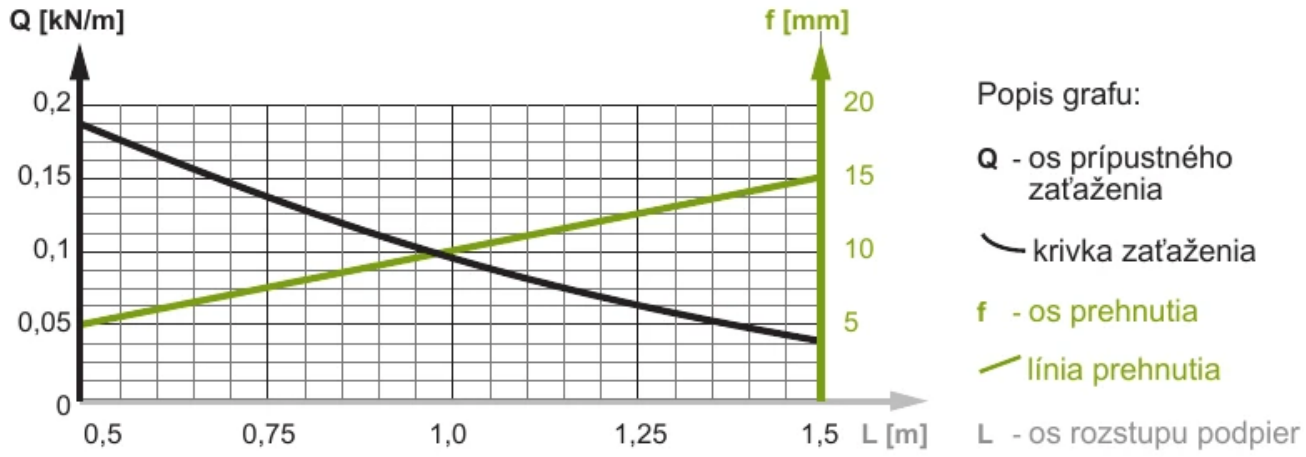

Príklady použitia

