# KDSD1N... H60/3 Drôtený žľab - galvanický zinok

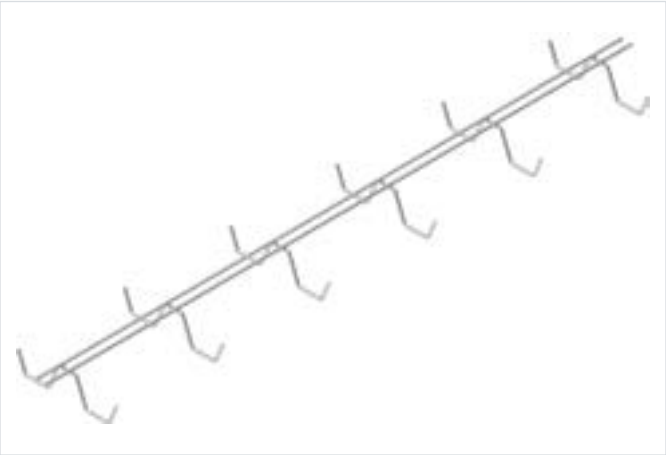

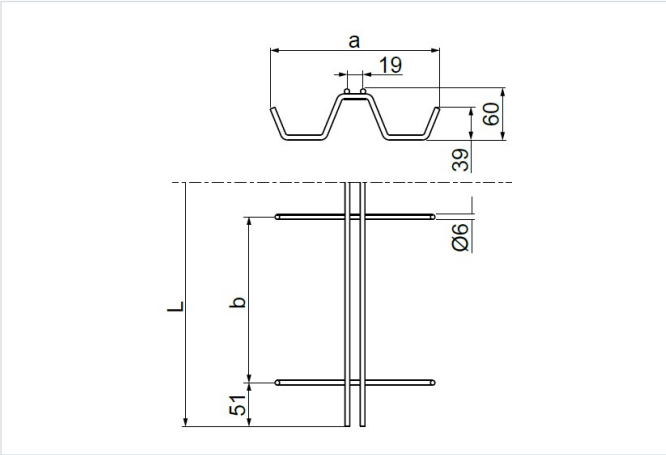


**Nový výrobok:** áno

- Vedenie káblovej trasy.

## Materiál

- G - galvanické zinkovanie

Na objednávku:

- E - nerezová oceľ
- L - lakovanie v štandardnej palete RAL

## Doplňujúce informácie

- Určené pre malé priestory
- Možnosť montáže priamo na strop
- Možnosť ukladania káblov bez potreby ich preťahovania
- Všetky drôty v drôtených žľaboch sú zrazené, čo zabraňuje poškodeniu káblov
- Proces galvanického pozinkovania je posledný, po zváraní a ohýbaní, čo zaručuje najvyššiu kvalitu antikoróznej vrstvy
- Na spojenie 2 žľabov je potrebné použiť 2 sady LKDSN

## Verzie

| Symbol | Katalógové číslo | Šírka a (mm) | Rozmer b (mm) | Dĺžka L (mm) | Hmotnosť (1 m) (kg) | Množstvo v balení (ks / m) |
|---|---|---|---|---|---|---|
| **KDSD1N200H60/3 G** | 970181 | 200 | 207 | 2 000 | 0.78 | 6 / 12 |
| **KDSD1N300H60/3 G** | 970183 | 300 | 207 | 3 000 | 0.90 | 4 / 12 |