# KDS...H35 Drôtený žľab - galvanický zinok

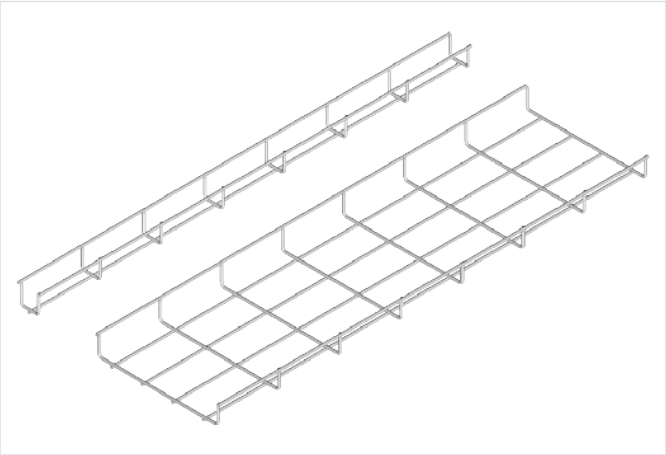

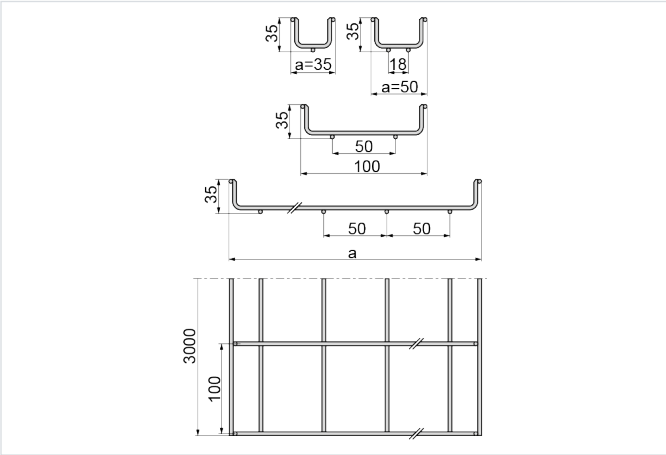


- Vedenie káblovej trasy.

## Materiál

- G - galvanicky pozinkovaná oceľ STN EN ISO 2081

Dostupné povrchové úpravy:

- F - žiarovo zinkovaná oceľ STN EN ISO 1461:2023
- E - nerezová oceľ
- L - lakovanie v štandardnej farbe RAL

## Doplňujúce informácie

- Všetky drôty v drôtených žľaboch sú skosené, čo zabraňuje poškodeniu káblov

## Verzie

| Symbol | Katalógové číslo | Šírka a (mm) | Dĺžka L (mm) | Hmotnosť (1 m) (kg) | Množstvo v balení (ks / m) | Účinný prierez (mm²) |
|---|---|---|---|---|---|---|
| **KDS35H35/3 G** | 930111 | 35 | 3 000 | 0.36 | 8 / 24 | 450 |
| **KDS50H35/3 G** | 930112 | 50 | 3 000 | 0.46 | 8 / 24 | 800 |
| **KDS100H35/3 G** | 930110 | 100 | 3 000 | 0.51 | 8 / 24 | 1 900 |
| **KDS200H35/3 G** | 930120 | 200 | 3 000 | 0.78 | 6 / 18 | 4 200 |
| **KDS300H35/3 G** | 930130 | 300 | 3 000 | 1.06 | 6 / 18 | 6 500 |

## Graf zaťaženia

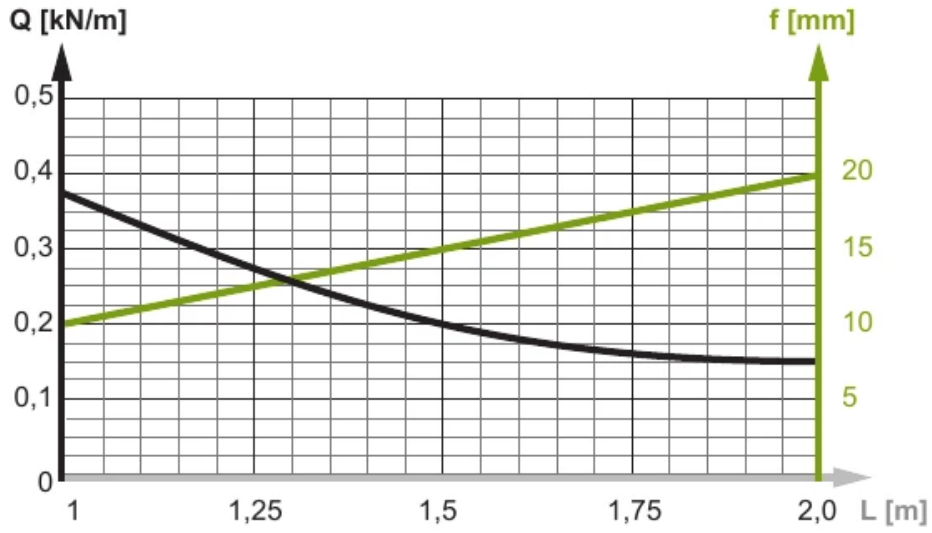


Popis grafu:

**Q** - os prípustného zaťaženia

krivka zaťaženia

**f** - os prehnutia

línia prehnutia

**L** - os rozstupu podpier