KCS...H60 Drôtený žľab - galvanický zinok

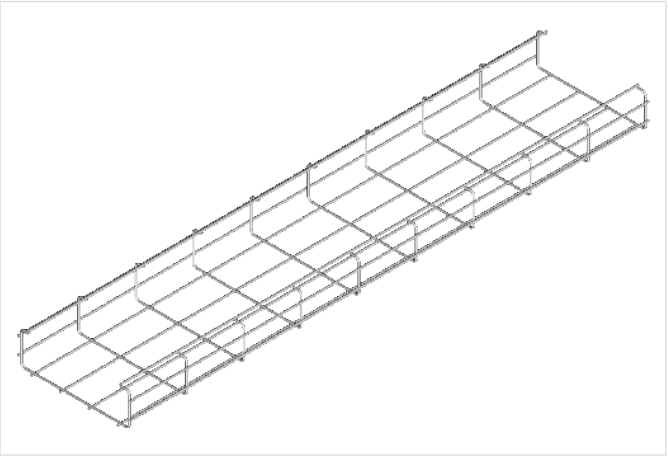

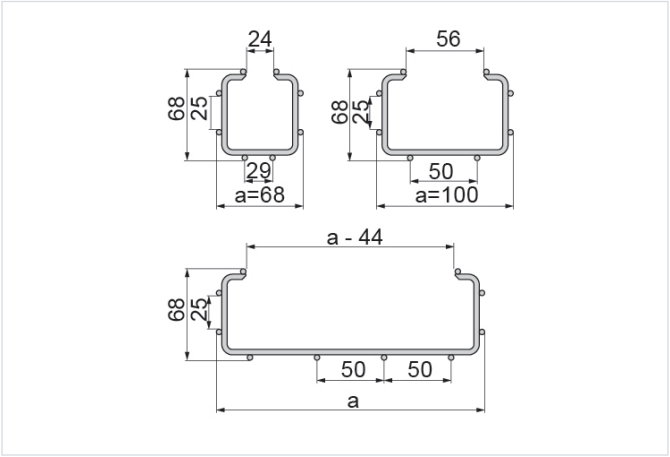

Nový výrobok: áno
Výrobok určený na vysoké zaťaženie: áno

- Vedenie káblov.

Materiál

- G - galvanicky pozinkovaná oceľ STN EN ISO 2081

Dostupné povrchové úpravy:

- F - žiarovo zinkovaná oceľ STN EN ISO 1461:2023
- E - nerezová oceľ
- L - lakovanie v štandardnej farbe RAL

Verzie

Symbol	Katalógové číslo	Šírka a (mm)	Dĺžka L (mm)	Účinný prierez (mm²)	Hmotnosť (1 m) (kg)	Množstvo v balení (ks / m)
KCS60H60/3 G	910206	68	3 000	2 200	0.91	8 / 24
KCS100H60/3 G	910210	100	3 000	4 300	0.94	8 / 24
KCS200H60/3 G	910220	200	3 000	9 400	1.22	4 / 12
KCS300H60/3 G	910230	300	3 000	14 600	1.50	4 / 12
KCS400H60/3 G	910240	400	3 000	19 800	1.78	2 / 6

Graf zaťaženia

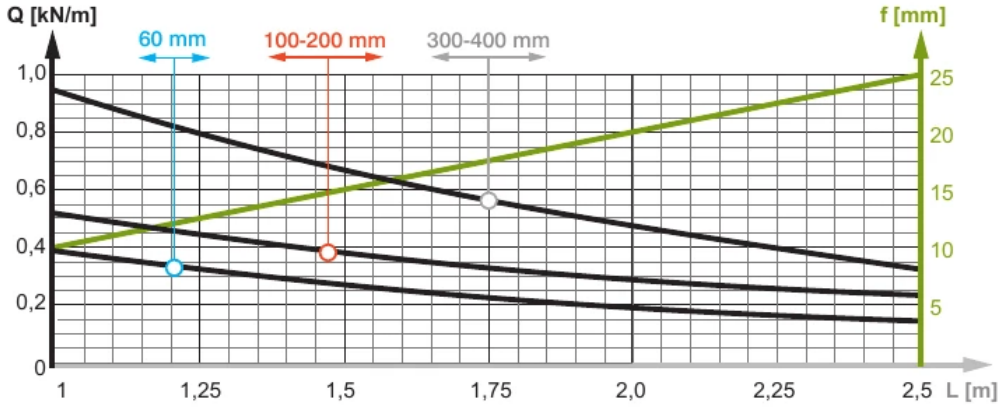

Popis grafu:

- ↔ šírka žľabu
- **Q** - os prípustného zaťaženia
- krivka zaťaženia
- **f** - os prehnutia
- línia prehnutia
- **L** - os rozstupu podpier