CZD... Spona na rýchlu montáž - galvanický zinok

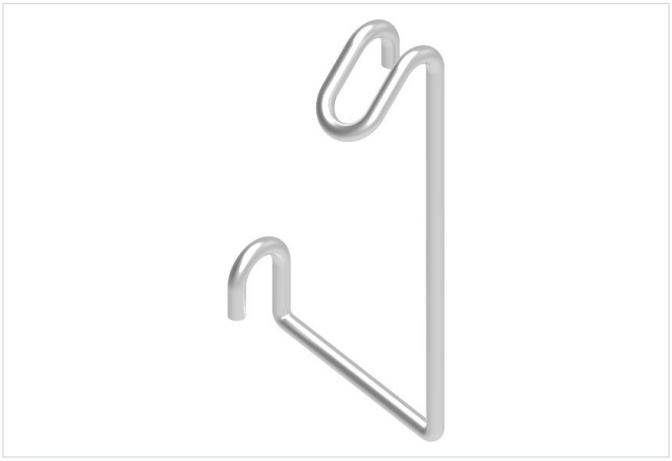

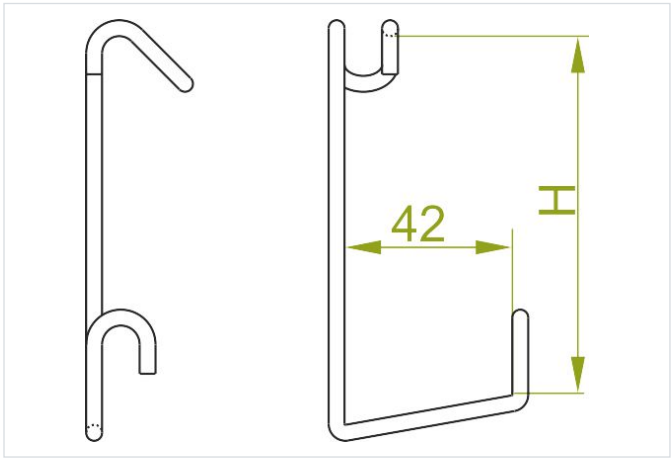

rýchla montáž: áno
Montáž bez nástrojov: áno

- Montáž káblových a drôtených žľabov výšky H60 na konštrukcie a nástenné konzoly na báze profilov so šírkou 40 – 41 mm a výškou 21 – 22 mm (CZD60) a 40 – 41 mm (CZD100).

Materiál

- G - galvanicky pozinkovaná oceľ STN EN ISO 2081

Dostupné povrchové úpravy:

- FP - zinkované metódou zinkových lamiel STN EN ISO 10683:2018
- E - nerezová oceľ
- L - lakovanie v štandardnej farbe RAL

Doplňujúce informácie

- Rýchla a bezskrutková montáž káblových a drôtených žľabov na profilové konštrukcie so šírkou 40 a 41 mm a nástenné konzoly typov WPL..., WTL..., WPLS..., WPTS..., WPT/WPTO... a WWT...

Verzie

Symbol	Katalógové číslo	Výška H (mm)	Výška profilu (mm)	Hmotnosť 1 ks (kg)	Množstvo (ks)
CZD83 G	920083	83	21-22	0.05	100
CZD103 G	920103	103	40-41	0.06	100

Príklady použitia

