CWP/CWOP40H40... Nosný profil

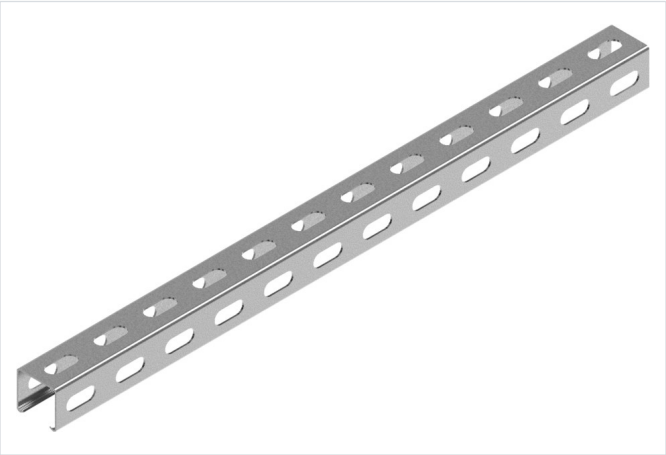

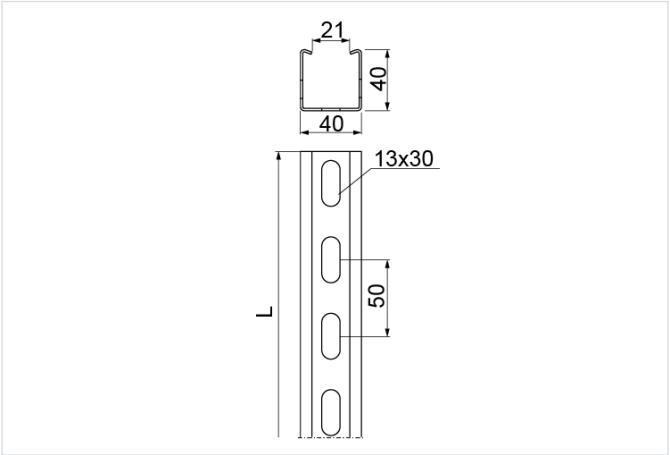

Hrúbka plechu: 1.5 mm
Funkčná odolnosť v požiari: E-90

- Na zavesenie svietidiel a ako konštrukčný prvok na montáž rebríkov a káblových žľabov. Ako nosný prvok pre nástenné konzoly: WWSR..., WW..., WWS/WWSO..., WU/WUO..., WWSN..., WS..., WZS..., WSZN... (pre hr. ≥ 2 mm), WTL..., WWT..., WPL..., WPT..., WMCN..., WMC/WMCO…

Materiál

- S - oceľ pozinkovaná metódou Sendzimir STN EN 10346:2015

Dostupné povrchové úpravy:

- F - žiarovo zinkovaná oceľ STN EN ISO 1461:2023
- E - nerezová oceľ
- L - lakovanie v štandardnej farbe RAL

Doplňujúce informácie

- Pri veľkej objednávke možnosť výroby ľubovoľnej dĺžky do 6 m
- Na spojenie profilu so spojkou použite skrutky SGKM10x16 alebo SGM10x16
- Variant F dostupný pri objednávkach nad 300 m
- Variant E pre úseky do 3 m

Verzie

Symbol	Katalógové číslo	Dĺžka L (mm)	Hmotnosť 1 ks (kg)	Množstvo (ks)
CWP/CWOP40H40/02 S	611102	200	0.26	30
CWP/CWOP40H40/03 S	611103	300	0.39	30
CWP/CWOP40H40/04 S	611104	400	0.52	30
CWP/CWOP40H40/05 S	611105	500	0.65	30
CWP/CWOP40H40/1 S	611110	1 000	1.30	8
CWP/CWOP40H40/2 S	611120	2 000	2.60	8
CWP/CWOP40H40/3 S	611130	3 000	3.90	8
CWP/CWOP40H40/6 S	611160	6 000	7.80	8