CWD40H40... C-uholník zosilnený

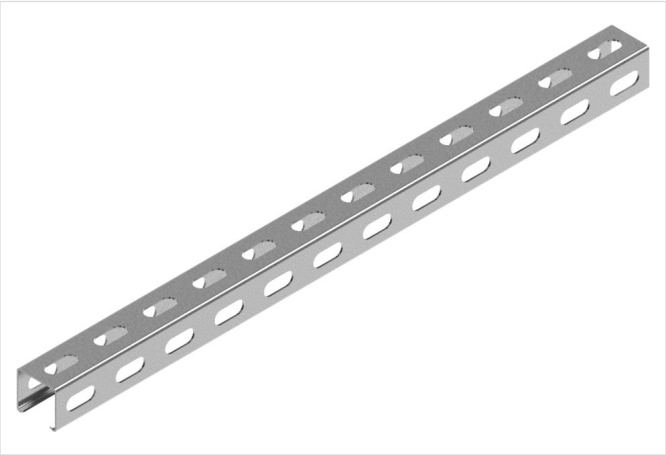

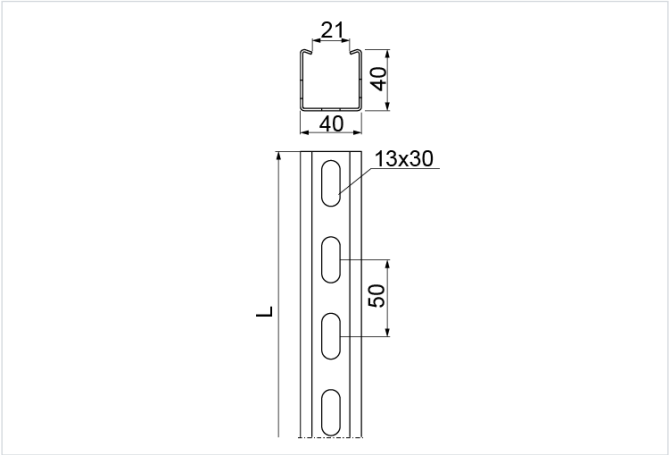

Hrúbka plechu: 1.2 mm

- Na zavesenie svietidiel a ako konštrukčný prvok na montáž rebríkov a káblových žľabov. Ako nosný prvok pre nástenné konzoly: WWSR..., WW..., WWS/WWSO..., WU/WUO..., WWSN..., WS..., WZS..., WSZN... (pre hr. ≥ 2 mm), WTL..., WWT..., WPL..., WPT..., WMCN..., WMC/WMCO…

Materiál

- S - oceľ pozinkovaná metódou Sendzimir STN EN 10346:2015

Dostupné povrchové úpravy:

- F - žiarovo zinkovaná oceľ STN EN ISO 1461:2023
- E - nerezová oceľ
- L - lakovanie v štandardnej farbe RAL

Doplňujúce informácie

- Pri veľkej objednávke možnosť výroby ľubovoľnej dĺžky do 6 m
- Na spojenie profilu so spojkou použite skrutky SGKM10x16 alebo SGM10x16
- Variant F dostupný pri objednávkach nad 300 m
- Variant E pre úseky do 3 m

Verzie

Symbol	Katalógové číslo	Dĺžka L (mm)	Hmotnosť 1 ks (kg)	Množstvo (ks)
CWD40H40/2 S	611020	2 000	2.20	8
CWD40H40/3 S	611030	3 000	3.30	8
CWD40H40/6 S	611060	6 000	6.60	8