# CWC40H40... C-uholník zosilnený

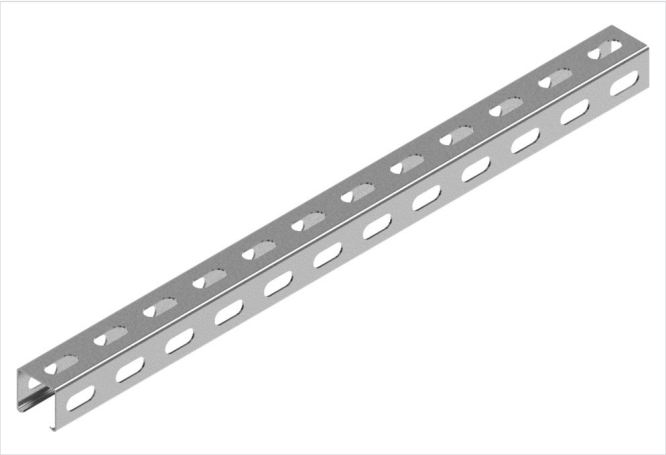

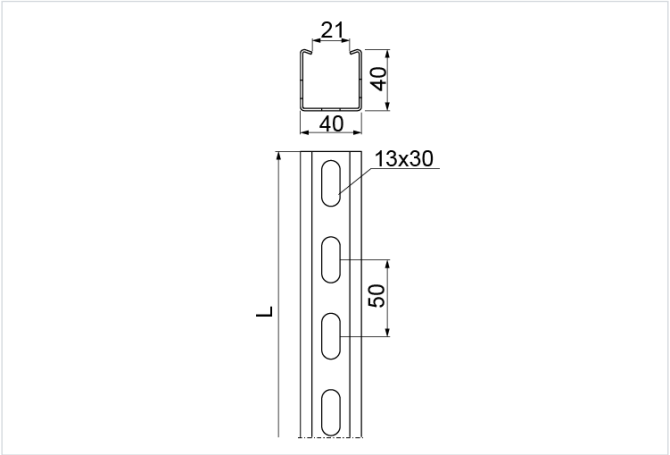


**Hrúbka plechu:** 2.0 mm

- Na zavesenie svietidiel a ako konštrukčný prvok na montáž rebríkov a káblových žľabov. Ako nosný prvok pre nástenné konzoly: WWSR..., WW..., WWS/WWSO..., WU/WUO..., WWSN..., WS..., WZS..., WSZN... (pre hr. ≥ 2 mm), WTL..., WWT..., WPL..., WPT..., WMCN..., WMC/WMCO…

## Materiál

- S - oceľ pozinkovaná metódou Sendzimir STN EN 10346:2015

Dostupné povrchové úpravy:

- F - žiarovo zinkovaná oceľ STN EN ISO 1461:2023
- E - nerezová oceľ
- L - lakovanie v štandardnej farbe RAL

## Doplňujúce informácie

- Pri veľkej objednávke možnosť výroby ľubovoľnej dĺžky do 6 m
- Na spojenie profilu so spojkou použite skrutky SGKM10x16 alebo SGM10x16
- Variant F dostupný pri objednávkach nad 300 m
- Variant E pre úseky do 3 m

## Verzie

| Symbol | Katalógové číslo | Dĺžka L (mm) | Hmotnosť 1 ks (kg) | Množstvo (ks) |
|---|---|---|---|---|
| **CWC40H40/2 S** | 611220 | 2 000 | 3.50 | 8 |
| **CWC40H40/3 S** | 611230 | 3 000 | 5.30 | 8 |
| **CWC40H40/6 S** | 611260 | 6 000 | 10.60 | 8 |