BMS... Montážny plech - galvanický zinok

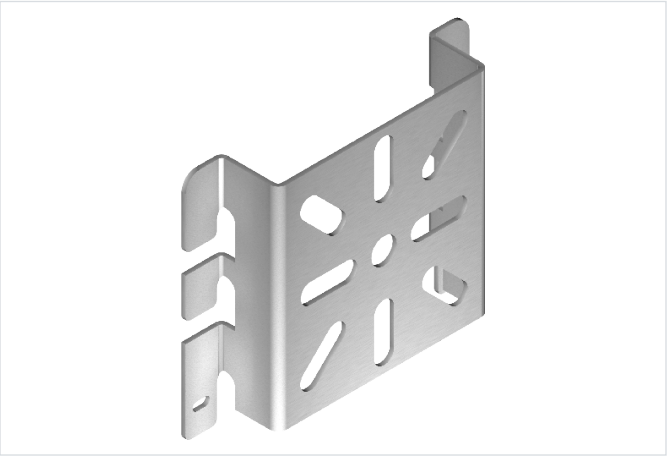

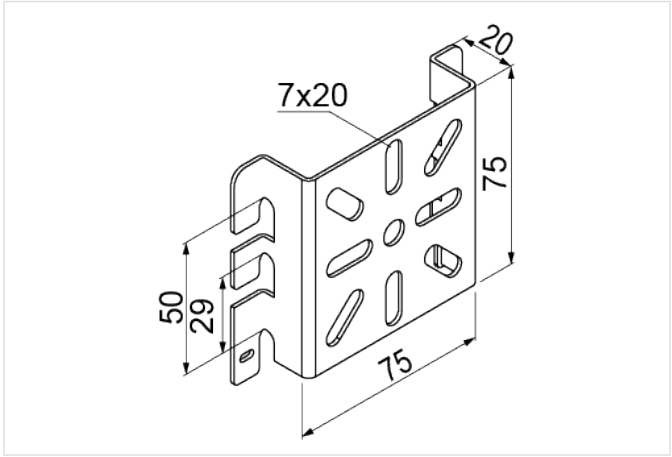

rýchla montáž: áno

- Upevnenie elektroinštalačných krabíc a zásuviek k drôteným káblovým žľabom.

Materiál

- G - galvanicky pozinkovaná oceľ STN EN ISO 2081

Dostupné povrchové úpravy:

- FP - zinkované metódou zinkových lamiel STN EN ISO 10683:2018
- E - nerezová oceľ
- L - lakovanie v štandardnej farbe RAL

Verzie

Symbol	Katalógové číslo	Hmotnosť 1 ks (kg)	Množstvo (ks)
BMS G	902500	0.09	50

Príklady použitia

