Káblové nosné systémy › Samonosné žľaby › H100

ZKSJ... Záslepka

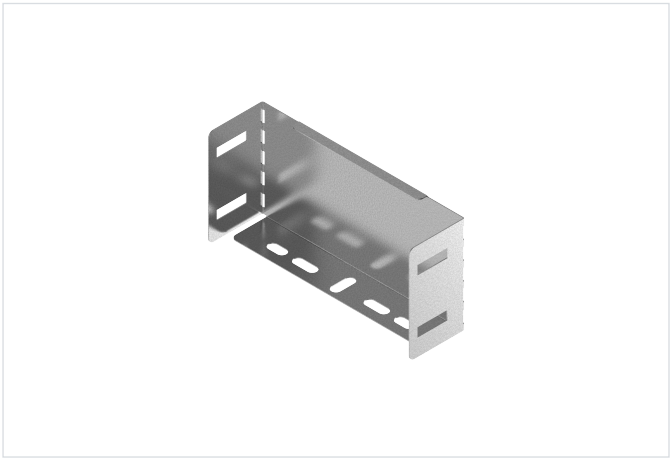

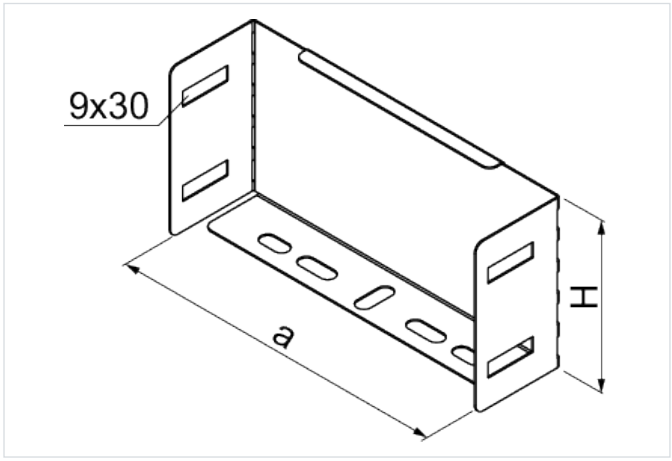

Hrúbka plechu: 1.0 mm
Nový výrobok: áno

- Uzatvorenie žľabu alebo rebríka – ukončenie káblovej trasy.

Materiál

- S - oceľ pozinkovaná metódou Sendzimir STN EN 10346:2015

Dostupné povrchové úpravy:

- F - žiarovo zinkovaná oceľ STN EN ISO 1461:2023
- E - nerezová oceľ
- L - lakovanie v štandardnej farbe RAL

Doplňujúce informácie

- Montáž skrutkami SGKM8x14

Verzie

Symbol	Katalógové číslo	Rozmer a (mm)	Výška H (mm)	Hmotnosť 1 ks (kg)	Množstvo (ks)
ZKSJ200H100 S	430480	202	101	0.27	1
ZKSJ300H100 S	430481	302	101	0.38	1
ZKSJ400H100 S	430484	402	101	0.48	1
ZKSJ500H100 S	430485	502	101	0.58	1
ZKSJ600H100 S	430486	602	101	0.73	1
ZKSJ200H110 S	430492	202	111	0.30	1
ZKSJ300H110 S	430493	302	111	0.41	1
ZKSJ400H110 S	430482	402	111	0.52	1
ZKSJ500H110 S	430496	502	111	0.63	1
ZKSJ600H110 S	430497	602	111	0.73	1
ZKSJ200H120 S	430502	202	121	0.32	1
ZKSJ300H120 S	430503	302	121	0.44	1
ZKSJ400H120 S	430504	402	121	0.55	1
ZKSJ500H120 S	430505	502	121	0.67	1
ZKSJ600H120 S	430506	602	121	0.79	1
ZKSJ200H150 S	430512	202	151	0.39	1
ZKSJ300H150 S	430513	302	151	0.52	1
ZKSJ400H150 S	430514	402	151	0.66	1
ZKSJ500H150 S	430515	502	151	0.80	1
ZKSJ600H150 S	430516	602	151	0.94	1

Symbol	Katalógové číslo	Rozmer a (mm)	Výška H (mm)	Hmotnosť 1 ks (kg)	Množstvo (ks)
ZKSJ200H160 S	430522	202	161	0.41	1
ZKSJ300H160 S	430523	302	161	0.55	1
ZKSJ400H160 S	430524	402	161	0.70	1
ZKSJ500H160 S	430525	502	161	0.84	1
ZKSJ600H160 S	430526	602	161	0.99	1
ZKSJ200H200 S	430532	202	201	0.50	1
ZKSJ300H200 S	430533	302	201	0.84	1
ZKSJ400H200 S	430534	402	201	0.96	1
ZKSJ500H200 S	430537	502	201	1.02	1
ZKSJ600H200 S	430538	602	201	1.19	1

Príklady použitia

