UDU1... Držiak prítlačný univerzálny - zinkové lamely

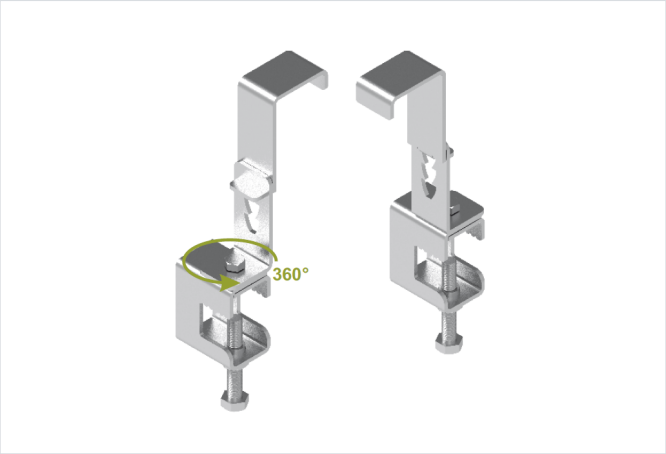

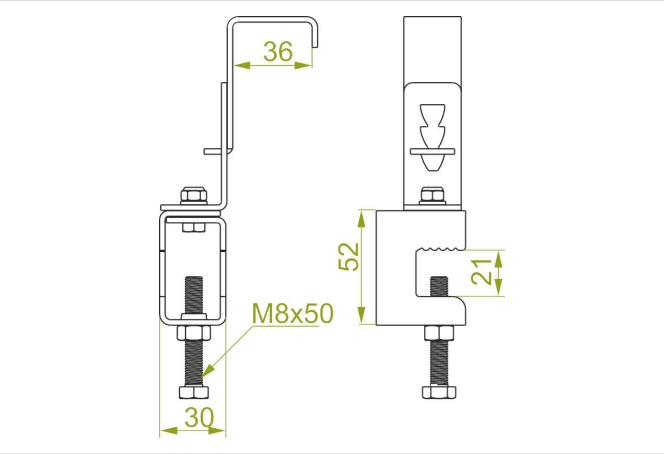

Nový výrobok: áno
rýchla montáž: áno

- Montáž žľabov a samonosných rebríkov s výškou 100, 110 a 120 mm na oceľové konštrukcie.

Materiál

- FP - zinkované metódou zinkových lamiel STN EN ISO 10683:2018

Doplňujúce informácie

- Rýchla a jednoduchá montáž káblového žľabu alebo rebríka s veľkým rozpätím na oceľovú konštrukciu
- Horná otočná časť umožňuje symetrickú montáž káblových svoriek (v jednej línii)

Verzie

Symbol	Katalógové číslo	Hmotnosť 1 ks (kg)	Množstvo (ks)
UDU1 FP	751626	0.23	10

Príklady použitia

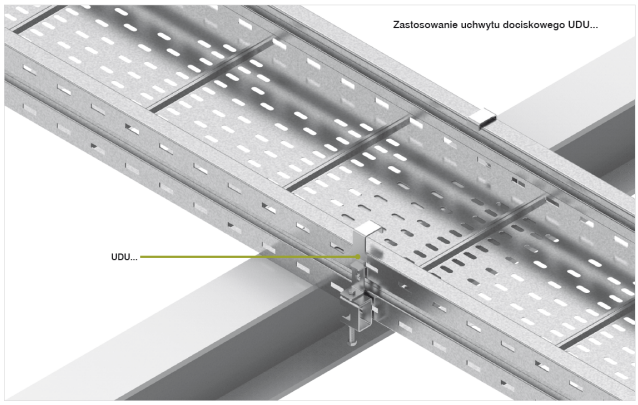

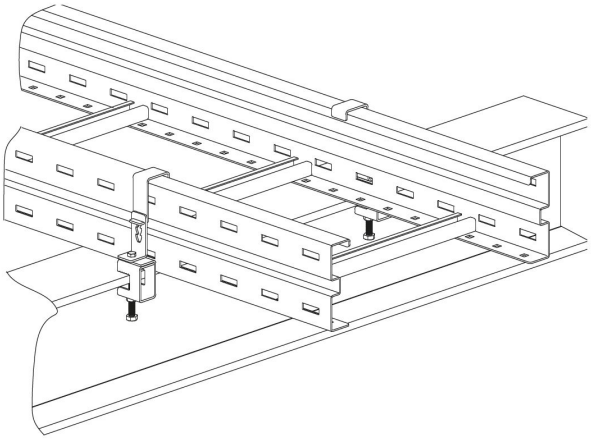

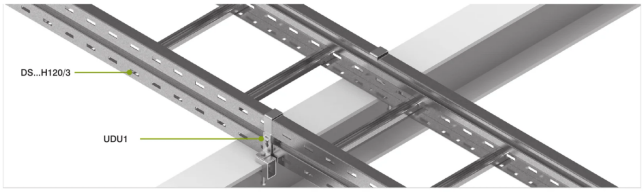
DS...H120/3
UDU1

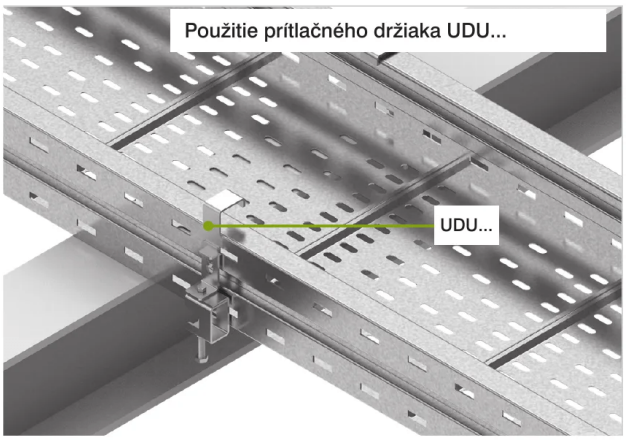
Použitie prítlačného držiaka UDU...
UDU...