TDKSU...H150 Doplňujúci diel T

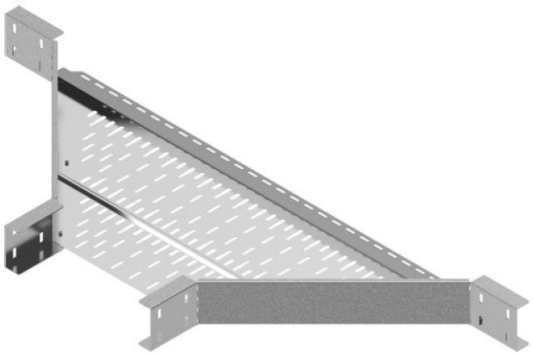

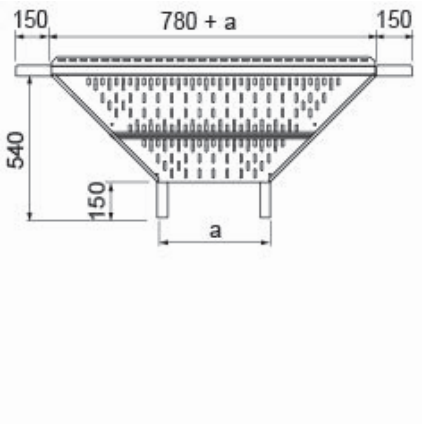

Nový výrobok: áno
rýchla montáž: áno

- Rozbočovanie káblovej trasy.

Materiál

- S - oceľ pozinkovaná metódou Sendzimir STN EN 10346:2015

Dostupné povrchové úpravy:

- F - žiarovo zinkovaná oceľ STN EN ISO 1461:2023
- E - nerezová oceľ
- L - lakovanie v štandardnej farbe RAL

Doplňujúce informácie

- Na spojenie tvarovky so žľabmi je potrebné použiť 16 sád skrutiek SGKM8x16 a dodatočne
- 3-4 sady skrutiek SGKM6x12 na dotiahnutie spodnej časti tvarovky s dnom žľabu
- Rýchla a stabilná montáž
- Montáž v ľubovoľnom bode existujúcej káblovej trasy
- Možnosť priskrutkovania dna žľabu k dnu prídavného T-kusu
- Nízka cena
- Vždy použite verziu produktu, ktorého hrúbka materiálu je rovnaká alebo väčšia ako je hrúbka rovného úseku trasy!

Verzie

Symbol	Hrúbka plechu	Katalógové číslo	Rozmer a (mm)	Hmotnosť 1 ks (kg)	Množstvo (ks)
HRÚBKA PLECHU: 1.5 MM					
TDKSUP200H150 S	1.5 mm	223122	200	5.93	1
TDKSUP300H150 S	1.5 mm	223132	300	5.95	1
TDKSUP400H150 S	1.5 mm	223142	400	6.43	1
TDKSUP500H150 S	1.5 mm	223152	500	6.70	1
TDKSUP600H150 S	1.5 mm	223162	600	6.98	1
HRÚBKA PLECHU: 2.0 MM					
TDKSUC200H150 S	2.0 mm	223215	200	7.12	1
TDKSUC300H150 S	2.0 mm	223315	300	7.14	1
TDKSUC400H150 S	2.0 mm	223415	400	7.72	1
TDKSUC500H150 S	2.0 mm	223515	500	8.04	1
TDKSUC600H150 S	2.0 mm	223615	600	8.37	1

Príklady použitia

