TDKSU...H110 Doplňujúci diel T

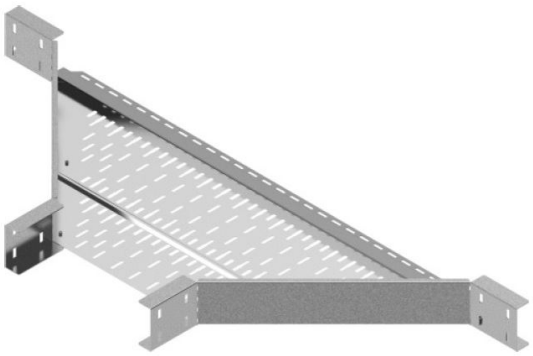

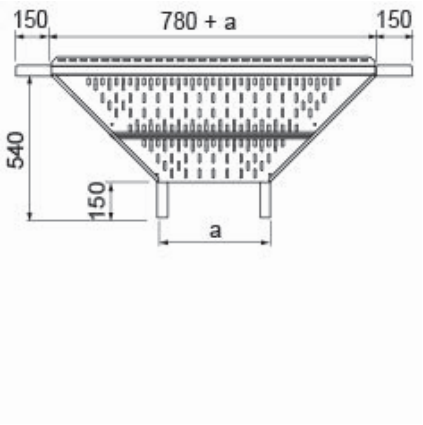

Nový výrobok: áno
rýchla montáž: áno

- Rozbočovanie káblovej trasy.

Materiál

- S - oceľ pozinkovaná metódou Sendzimir STN EN 10346:2015

Dostupné povrchové úpravy:

- F - žiarovo zinkovaná oceľ STN EN ISO 1461:2023
- E - nerezová oceľ
- L - lakovanie v štandardnej farbe RAL

Doplňujúce informácie

- Na spojenie tvarovky so žľabmi je potrebné použiť 16 sád skrutiek SGKM8x16 a dodatočne
- 3-4 sady skrutiek SGKM6x12 na dotiahnutie spodnej časti tvarovky s dnom žľabu
- Rýchla a stabilná montáž
- Montáž v ľubovoľnom bode existujúcej káblovej trasy
- Možnosť priskrutkovania dna žľabu k dnu prídavného T-kusu
- Nízka cena
- Vždy použite verziu produktu, ktorého hrúbka materiálu je rovnaká alebo väčšia ako je hrúbka rovného úseku trasy!

Verzie

Symbol	Hrúbka plechu	Katalógové číslo	Rozmer a (mm)	Hmotnosť 1 ks (kg)	Množstvo (ks)
HRÚBKA PLECHU: 1.5 MM					
TDKSUP200H110 S	1.5 mm	211122	200	4.82	1
TDKSUP300H110 S	1.5 mm	211132	300	5.06	1
TDKSUP400H110 S	1.5 mm	211142	400	5.32	1
TDKSUP500H110 S	1.5 mm	211152	500	5.58	1
TDKSUP600H110 S	1.5 mm	211162	600	5.86	1
HRÚBKA PLECHU: 2.0 MM					
TDKSUC200H110 S	2.0 mm	221211	200	5.78	1
TDKSUC300H110 S	2.0 mm	220311	300	6.07	1
TDKSUC400H110 S	2.0 mm	220411	400	6.38	1
TDKSUC500H110 S	2.0 mm	220511	500	6.70	1
TDKSUC600H110 S	2.0 mm	220611	600	7.03	1

Príklady použitia

