TDKSU...H100 Doplňujúci diel T

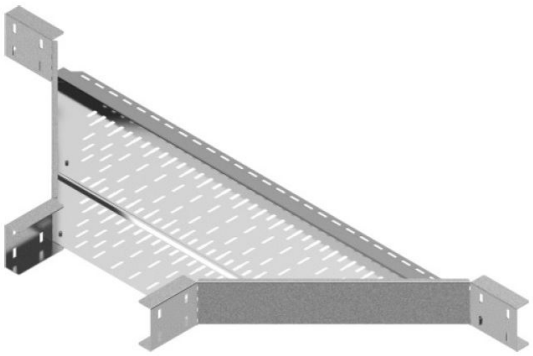

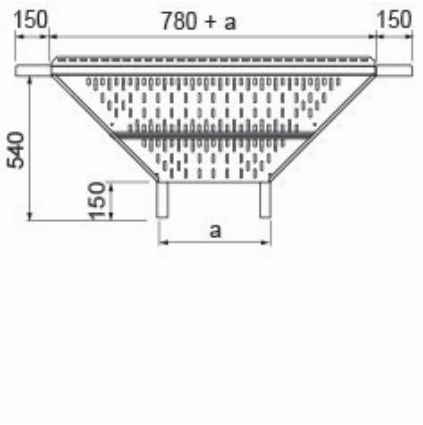

Nový výrobok: áno
rýchla montáž: áno

- Rozbočovanie káblovej trasy.

Materiál

- S - oceľ pozinkovaná metódou Sendzimir STN EN 10346:2015

Dostupné povrchové úpravy:

- F - žiarovo zinkovaná oceľ STN EN ISO 1461:2023
- E - nerezová oceľ
- L - lakovanie v štandardnej farbe RAL

Doplňujúce informácie

- Na spojenie tvarovky so žľabmi je potrebné použiť 16 sád skrutiek SGKM8x16 a dodatočne
- 3-4 sady skrutiek SGKM6x12 na dotiahnutie spodnej časti tvarovky s dnom žľabu
- Rýchla a stabilná montáž
- Montáž v ľubovoľnom bode existujúcej káblovej trasy
- Možnosť priskrutkovania dna žľabu k dnu prídavného T-kusu
- Nízka cena
- Vždy použite verziu produktu, ktorého hrúbka materiálu je rovnaká alebo väčšia ako je hrúbka rovného úseku trasy!

Verzie

Symbol	Hrúbka plechu	Katalógové číslo	Rozmer a (mm)	Hmotnosť 1 ks (kg)	Množstvo (ks)
HRÚBKA PLECHU: 1.5 MM					
TDKSUP200H100 S	1.5 mm	210122	200	4.50	1
TDKSUP300H100 S	1.5 mm	210132	300	4.74	1
TDKSUP400H100 S	1.5 mm	210142	400	5	1
TDKSUP500H100 S	1.5 mm	210152	500	5.27	1
TDKSUP600H100 S	1.5 mm	210162	600	5.54	1
HRÚBKA PLECHU: 2.0 MM					
TDKSUC200H100 S	2.0 mm	220201	200	5.40	1
TDKSUC300H100 S	2.0 mm	220301	300	5.69	1
TDKSUC400H100 S	2.0 mm	220401	400	6	1
TDKSUC500H100 S	2.0 mm	220501	500	6.32	1
TDKSUC600H100 S	2.0 mm	220601	600	6.65	1

Príklady použitia

