TDKSUC...H160... Doplňujúci diel T

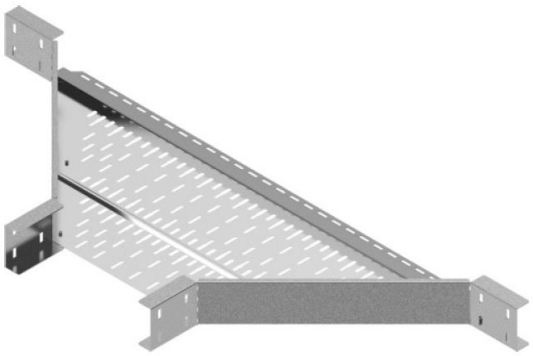

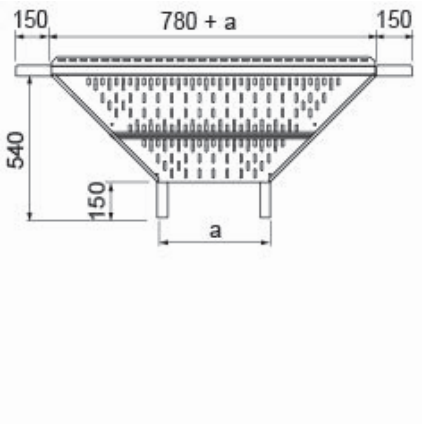

Hrúbka plechu: 2.0 mm
Nový výrobok: áno
rýchla montáž: áno

- Rozbočovanie káblovej trasy.

Materiál

- S - oceľ pozinkovaná metódou Sendzimir STN EN 10346:2015

Dostupné povrchové úpravy:

- F - žiarovo zinkovaná oceľ STN EN ISO 1461:2023
- E - nerezová oceľ
- L - lakovanie v štandardnej farbe RAL

Doplňujúce informácie

- Na spojenie tvarovky so žľabmi je potrebné použiť 16 sád skrutiek SGKM8x16 a dodatočne
- 3-4 sady skrutiek SGKM6x12 na dotiahnutie spodnej časti tvarovky s dnom žľabu
- Rýchla a stabilná montáž
- Montáž v ľubovoľnom bode existujúcej káblovej trasy
- Možnosť priskrutkovania dna žľabu k dnu prídavného T-kusu
- Nízka cena

Verzie

Symbol	Rozmer a (mm)	Hmotnosť 1 ks (kg)	Katalógové číslo	Množstvo (ks)
TDKSUC200H160 S	200	7.62	220216	1
TDKSUC300H160 S	300	7.91	220316	1
TDKSUC400H160 S	400	8.22	220416	1
TDKSUC500H160 S	500	8.54	220516	1
TDKSUC600H160 S	600	8.87	220616	1

Príklady použitia

