SUKP2... Separátor káblov

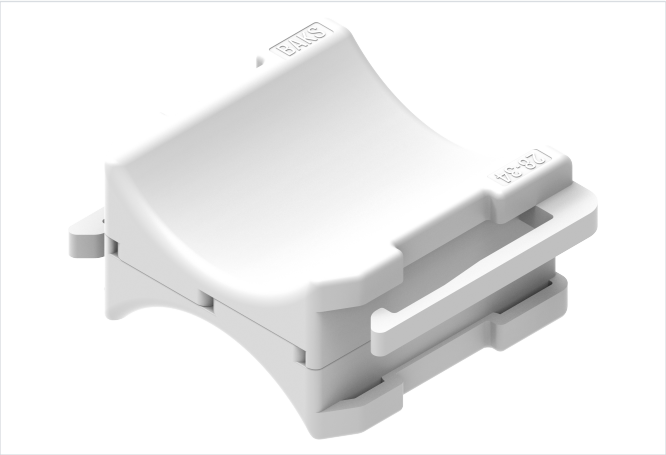

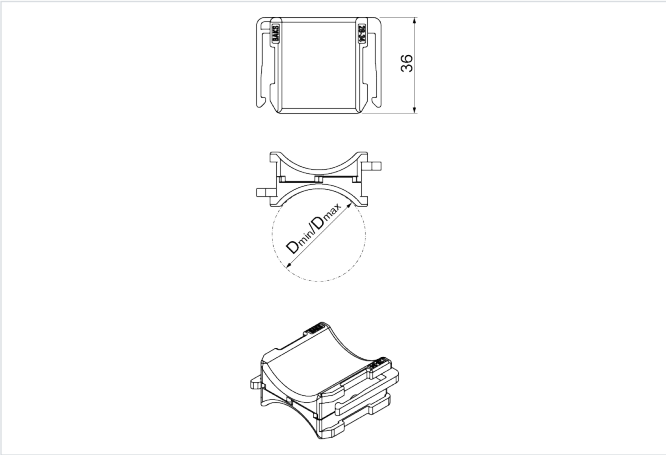

Nový výrobok: áno
Montáž bez nástrojov: áno

- Oddelenie káblov.

Materiál

- PE - polyetylén

Doplňujúce informácie

- Ochrana káblov pred poškodením pri stláčaní počas montáže do káblových príchytiek typu: UKZ2, UK2, UKZP2 a UKP2
- Stabilnejšia montáž
- Nízka cena

Verzie

Symbol	Katalógové číslo	Hmotnosť 1 ks (kg)	Rozmer D min. (mm)	Rozmer D max. (mm)	Množstvo (ks)
SUKP2/8-12	803261	0.02	8	12	100
SUKP2/12-16	803262	0.02	12	16	100
SUKP2/16-22	803263	0.02	16	22	100
SUKP2/22-28	803264	0.02	22	28	100
SUKP2/28-34	803265	0.03	28	34	100
SUKP2/34-40	803266	0.03	34	40	100
SUKP2/40-46	803267	0.03	40	46	100
SUKP2/46-52	803268	0.03	46	52	100
SUKP2/52-58	803269	0.04	52	58	100
SUKP2/58-64	803270	0.04	58	64	100
SUKP2/64-70	803271	0.04	64	70	100

Príklady použitia

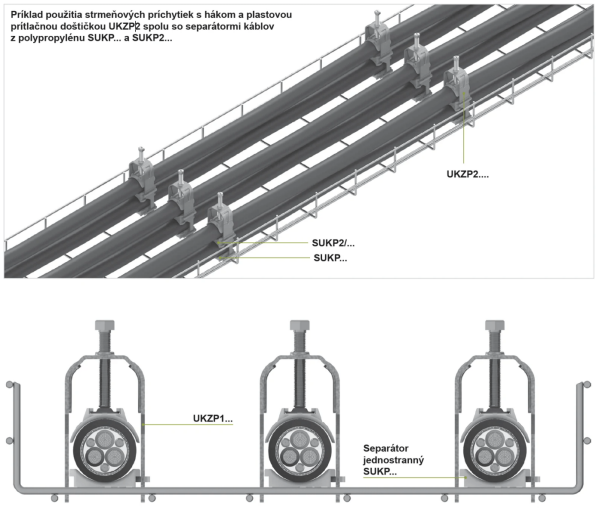

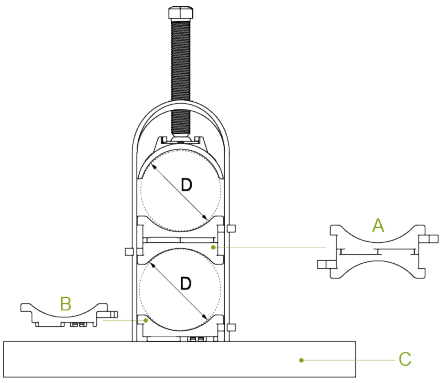

Schemat pokazuje zastosowanie separatora i elementu separatora:
A - separacja między kablami z wykorzystaniem separatora SUKP
B - separacja kabla od szcebla (C) z wykorzystaniem elementu separatora ESUKP