RKLS...H100 Redukcia ľavá

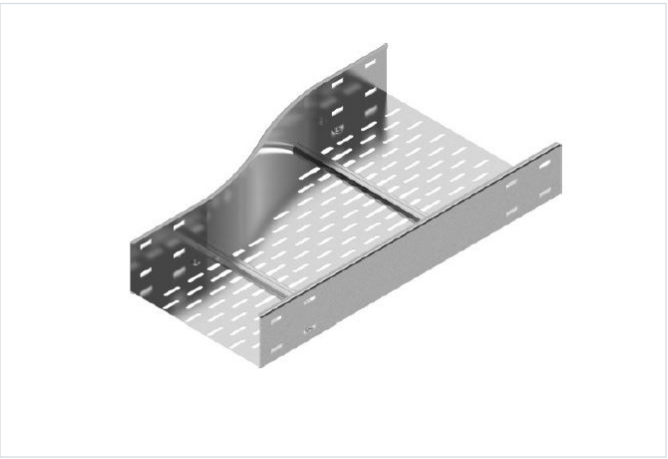

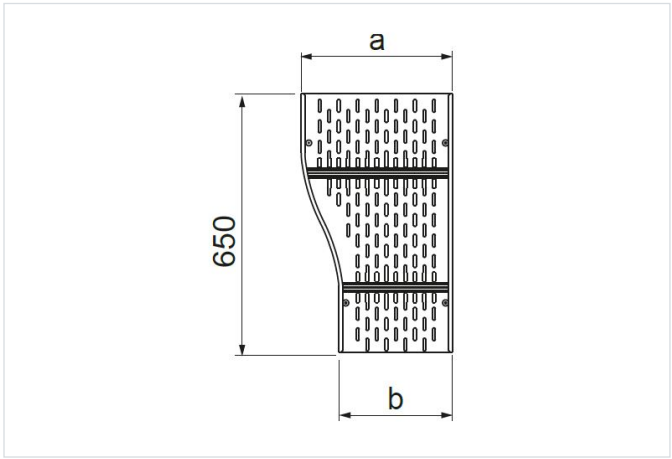

- Zmena šírky káblovej trasy.

Materiál

- S - oceľ pozinkovaná metódou Sendzimir STN EN 10346:2015

Dostupné povrchové úpravy:

- F - žiarovo zinkovaná oceľ STN EN ISO 1461:2023
- E - nerezová oceľ
- L - lakovanie v štandardnej farbe RAL

Doplňujúce informácie

- Pri neštandardných objednávkach uveďte rozmer a a b
- Na spojenie tvarovky so žľabom je potrebné použiť spojky tvaroviek LSSU... a skrutky SGKM8x16
- Vždy použite verziu produktu, ktorého hrúbka materiálu je rovnaká alebo väčšia ako je hrúbka rovného úseku trasy!

Verzie

Symbol	Hrúbka plechu	Katalógové číslo	Rozmer a (mm)	Rozmer b (mm)	Hmotnosť 1 ks (kg)	Množstvo (ks)
HRÚBKA PLECHU: 1.5 MM						
RKLSP300/200H100 S	1.5 mm	210421	300	200	3.58	1
RKLSP400/300H100 S	1.5 mm	210431	400	300	4.08	1
RKLSP500/400H100 S	1.5 mm	210441	500	400	4.58	1
RKLSP600/500H100 S	1.5 mm	210451	600	500	5.08	1
HRÚBKA PLECHU: 2.0 MM						
RKLSC300/200H100N S	2.0 mm	221332	300	200	4.29	1
RKLSC400/300H100N S	2.0 mm	221342	400	300	4.89	1
RKLSC500/400H100N S	2.0 mm	221352	500	400	5.49	1
RKLSC600/500H100N S	2.0 mm	221362	600	500	6.09	1
RKLST300/200H100N S	2.0 mm	221333	300	200	5.94	1
RKLST400/300H100N S	2.0 mm	221343	400	300	6.66	1
RKLST500/400H100N S	2.0 mm	221353	500	400	7.38	1
RKLST600/500H100N S	2.0 mm	221363	600	500	8.10	1