RKKSD...H200 Redukcia uhlová

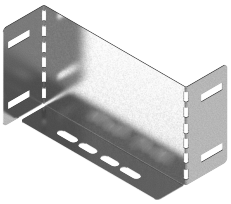

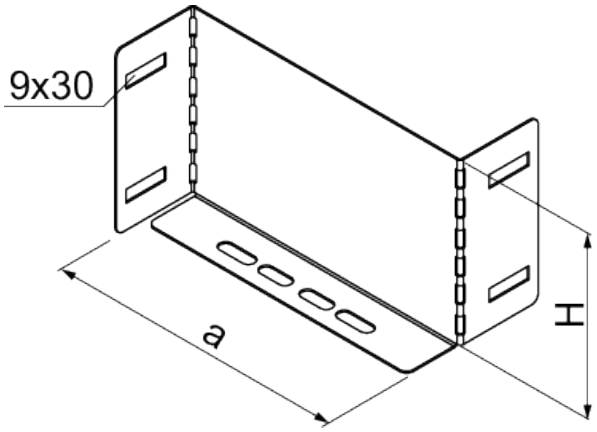

Hrúbka plechu: 1.2 mm
Nový výrobok: áno

- Zmena šírky káblovej trasy.

Materiál

- S - oceľ pozinkovaná metódou Sendzimir STN EN 10346:2015

Dostupné povrchové úpravy:

- F - žiarovo zinkovaná oceľ STN EN ISO 1461:2023
- E - nerezová oceľ
- L - lakovanie v štandardnej farbe RAL

Doplňujúce informácie

- Na spojenie so žľabom alebo rebríkom použite skrutky SGKM8x16

Verzie

Symbol	Katalógové číslo	Rozmer a (mm)	Výška H (mm)	Hmotnosť 1 ks (kg)	Množstvo (ks)
RKKSD100H200 S	430475	102	202	0.38	1
RKKSD200H200 S	430476	202	202	0.60	1

Príklady použitia

