Káblové nosné systémy › Samonosné žľaby › 100H100

PZRSKSC... Kryt redukcie symetrický so zámkom

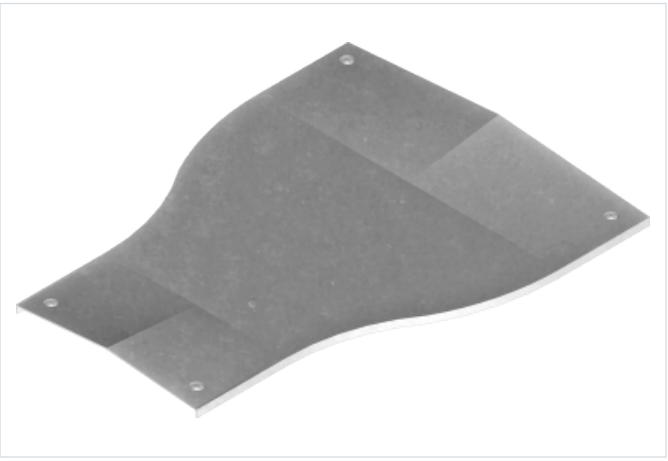

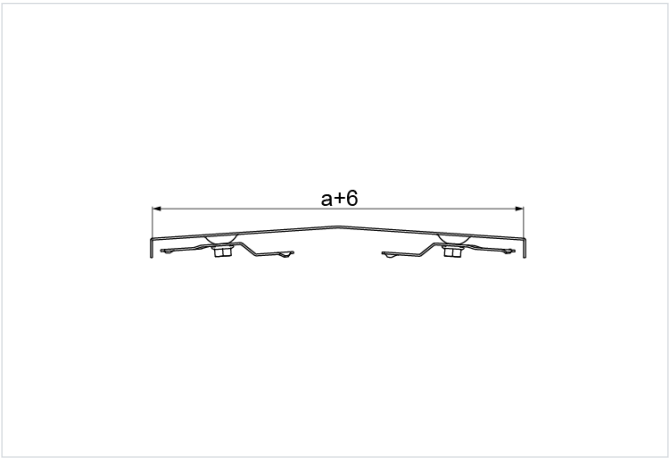

Hrúbka plechu: 2.0 mm

- Ochrana káblov pred poškodením. Používa sa v prašnom prostredí.

Materiál

- S - oceľ pozinkovaná metódou Sendzimir STN EN 10346:2015

Dostupné povrchové úpravy:

- F - žiarovo zinkovaná oceľ STN EN ISO 1461:2023
- E - nerezová oceľ
- L - lakovanie v štandardnej farbe RAL

Verzie

Symbol	Katalógové číslo	Rozmer a (mm)	Rozmer b (mm)	Hmotnosť 1 ks (kg)	Množstvo (ks)
PZRSKSC300/200 S	203520	300	200	2.80	2
PZRSKSC400/300 S	203530	400	300	3.85	2
PZRSKSC500/400 S	203540	500	400	4.88	2
PZRSKSC600/500 S	203550	600	500	5.90	2