PZDDS... Kryt so zámkom

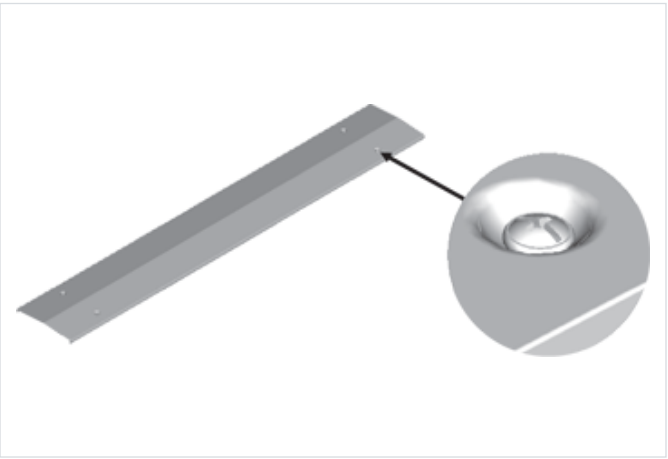

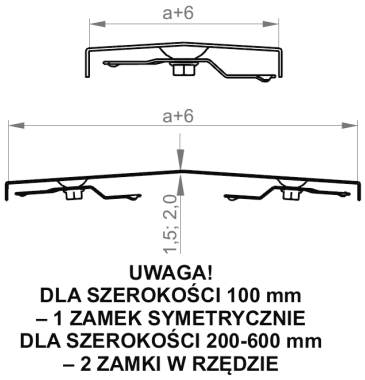

- Ochrana káblov pred poškodením. Používa sa v prašnom prostredí.

Materiál

- S - oceľ pozinkovaná metódou Sendzimir STN EN 10346:2015

Dostupné povrchové úpravy:

- F - žiarovo zinkovaná oceľ STN EN ISO 1461:2023
- E - nerezová oceľ
- L - lakovanie v štandardnej farbe RAL

Doplňujúce informácie

- Dodatočné prispôsobenie šírky vďaka špeciálnemu profilu, obzvlášť užitočné pri žiarovo zinkovaných prvkoch
- Vždy použite verziu produktu, ktorého hrúbka materiálu je rovnaká alebo väčšia ako je hrúbka rovného úseku trasy!

Verzie

Symbol	Hrúbka plechu	Katalógové číslo	Šírka a (mm)	Dĺžka L (mm)	Hmotnosť (1 m) (kg)	Množstvo v balení (ks / m)
HRÚBKA PLECHU: 1.5 MM						
PZDDSP200/3 S	1.5 mm	402122	200	3 000	2.71	6 / 18
PZDDSP300/3 S	1.5 mm	402132	300	3 000	3.95	6 / 18
PZDDSP400/3 S	1.5 mm	402142	400	3 000	5.19	4 / 12
PZDDSP500/3 S	1.5 mm	402152	500	3 000	6.42	4 / 12
PZDDSP600/3 S	1.5 mm	402162	600	3 000	7.66	4 / 12
HRÚBKA PLECHU: 2.0 MM						
PZDDSC200/3 S	2.0 mm	402322	200	3 000	3.62	6 / 18
PZDDSC300/3 S	2.0 mm	402332	300	3 000	5.27	6 / 18
PZDDSC400/3 S	2.0 mm	402342	400	3 000	6.92	4 / 12
PZDDSC500/3 S	2.0 mm	402352	500	3 000	8.56	4 / 12
PZDDSC600/3 S	2.0 mm	402362	600	3 000	10.21	4 / 12