LZKS...H200 Oblúk vonkajší 90°

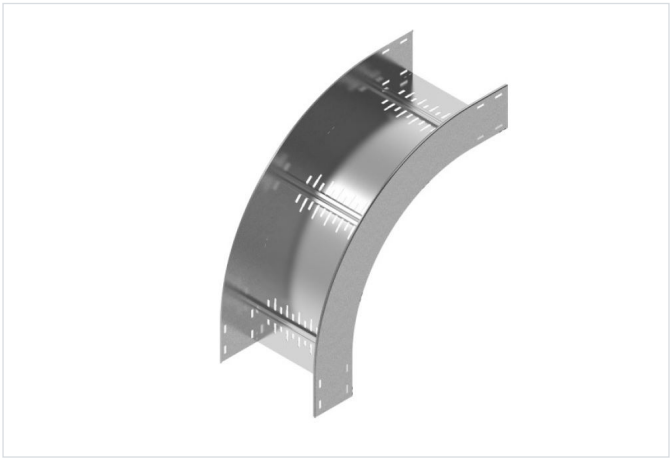

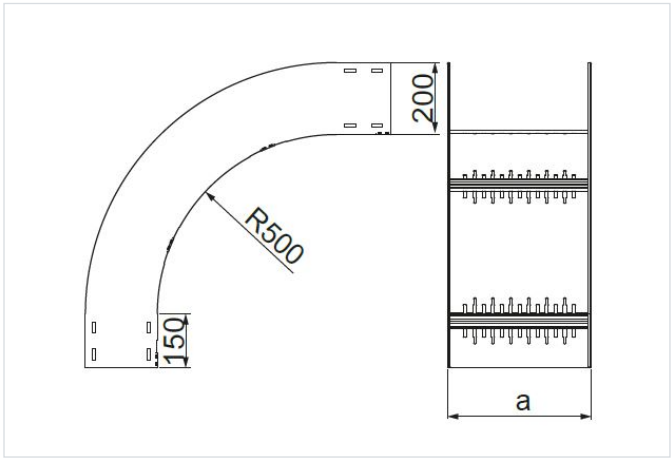

Hrúbka plechu: 2.0 mm

- Zmena smeru káblovej trasy.

Materiál

- S - oceľ pozinkovaná metódou Sendzimir STN EN 10346:2015

Dostupné povrchové úpravy:

- F - žiarovo zinkovaná oceľ STN EN ISO 1461:2023
- E - nerezová oceľ
- L - lakovanie v štandardnej farbe RAL

Doplňujúce informácie

- Na spojenie tvarovky so žľabom je potrebné použiť spojky tvaroviek LSSU... a skrutky SGKM8x16

Verzie

Symbol	Šírka a (mm)	Hmotnosť 1 ks (kg)	Katalógové číslo	Množstvo (ks)
LZKSC200H200 S	200	11.42	291222	1
LZKSC300H200 S	300	12.66	291232	1
LZKSC400H200 S	400	13.57	291242	1
LZKSC500H200 S	500	15.02	291252	1
LZKSC600H200 S	600	16.17	291262	1
LZKSM200H200 S	200	15.28	291223	1
LZKSM300H200 S	300	16.42	291233	1
LZKSM400H200 S	400	17.90	291243	1
LZKSM500H200 S	500	19.32	291253	1
LZKSM600H200 S	600	20.05	291263	1