LWKS...H200 Oblúk vnútorný 90°

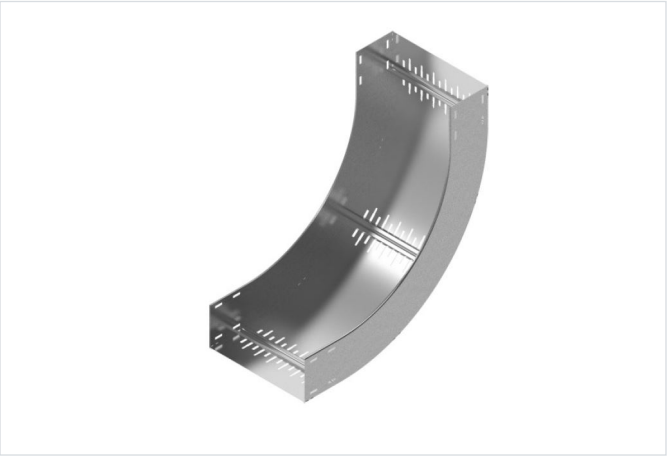

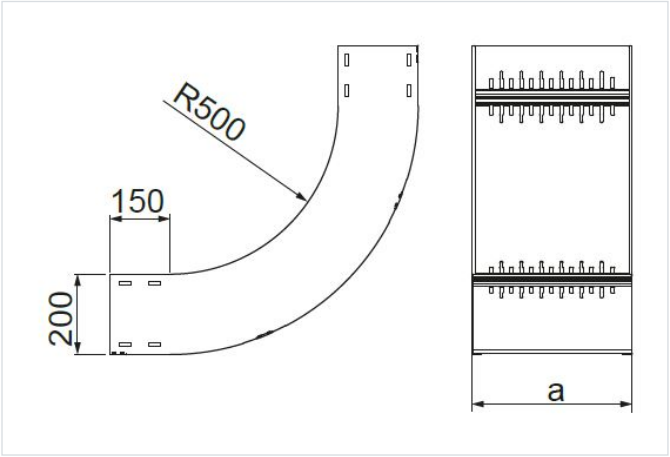

Hrúbka plechu: 2.0 mm

- Zmena smeru káblovej trasy.

Materiál

- S - oceľ pozinkovaná metódou Sendzimir STN EN 10346:2015

Dostupné povrchové úpravy:

- F - žiarovo zinkovaná oceľ STN EN ISO 1461:2023
- E - nerezová oceľ
- L - lakovanie v štandardnej farbe RAL

Doplňujúce informácie

- Na spojenie tvarovky so žľabom je potrebné použiť spojky tvaroviek LSSU... a skrutky SGKM8x16

Verzie

Symbol	Katalógové číslo	Šírka a (mm)	Hmotnosť 1 ks (kg)	Množstvo (ks)
LWKSC200H200 S	291122	200	12.02	1
LWKSC300H200 S	291132	300	13.33	1
LWKSC400H200 S	291142	400	14.28	1
LWKSC500H200 S	291152	500	15.81	1
LWKSC600H200 S	291162	600	17.02	1
LWKSM200H200 S	291123	200	16.08	1
LWKSM300H200 S	291133	300	17.28	1
LWKSM400H200 S	291143	400	18.84	1
LWKSM500H200 S	291153	500	20.34	1
LWKSM600H200 S	291163	600	21.10	1