Káblové nosné systémy › Samonosné žľaby › H160

LWKSC...H160 Oblúk vnútorný 90°

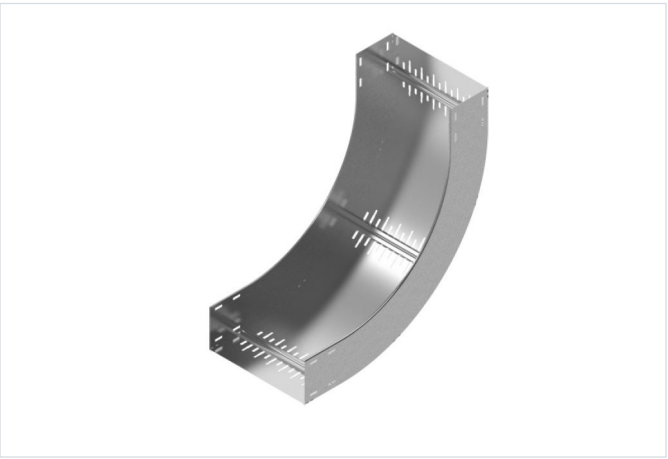

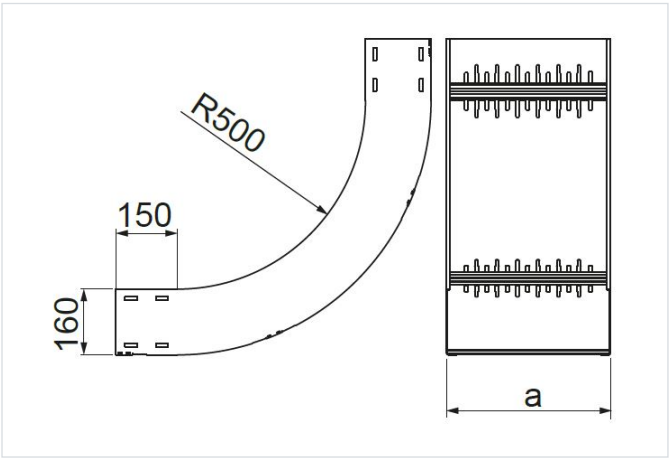

Hrúbka plechu: 2.0 mm
Nový výrobok: áno

- Zmena smeru káblovej trasy.

Materiál

- S - oceľ pozinkovaná metódou Sendzimir STN EN 10346:2015

Dostupné povrchové úpravy:

- F - žiarovo zinkovaná oceľ STN EN ISO 1461:2023
- E - nerezová oceľ
- L - lakovanie v štandardnej farbe RAL

Doplňujúce informácie

- Na spojenie tvarovky so žľabom je potrebné použiť spojky tvaroviek LSSU... a skrutky SGKM8x16
- Pri veľkých objednávkach je možné vyrobiť tvarovky z plechu s hrúbkou 1,5 mm

Verzie

Symbol	Katalógové číslo	Šírka a (mm)	Hmotnosť 1 ks (kg)	Množstvo (ks)
LWKSC200H160 S	282416	200	9.92	1
LWKSC300H160 S	283416	300	11.15	1
LWKSC400H160 S	284416	400	12.13	1
LWKSC500H160 S	285416	500	13.67	1
LWKSC600H160 S	286416	600	15.06	1