LPD... Spojka priehradky dolná - galvanický zinok

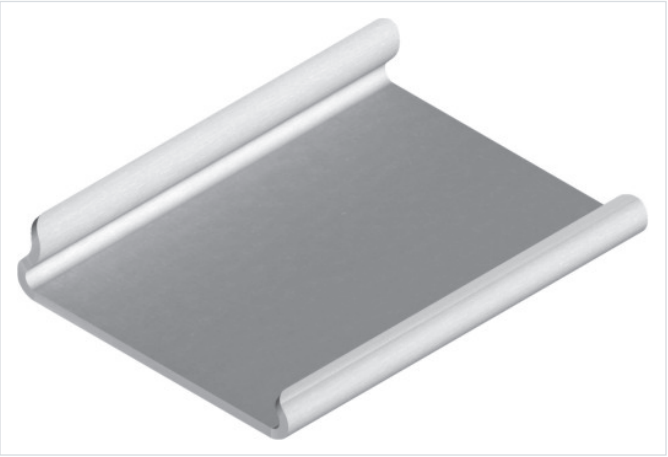

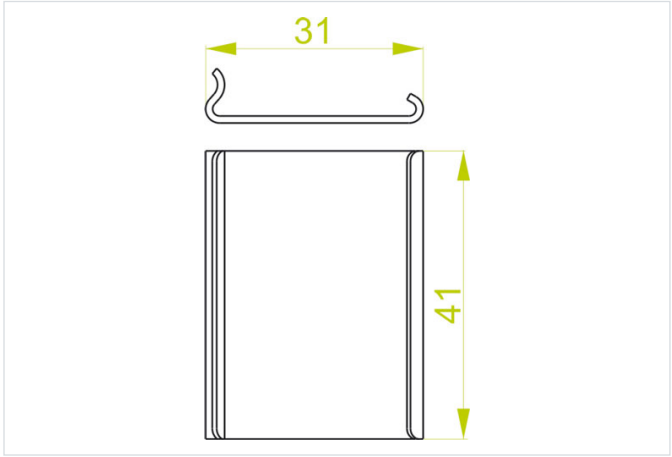

Funkčná odolnosť v požiari: E-90
rýchla montáž: áno
Montáž bez nástrojov: áno

- Zarovnanie dolných hrán spojených prepážok. Ochrana káblov pred poškodením pri vedení a ťahaní.

Materiál

- G - galvanicky pozinkovaná oceľ STN EN ISO 2081

Dostupné povrchové úpravy:

- FP - zinkované metódou zinkových lamiel STN EN ISO 10683:2018
- E - nerezová oceľ
- L - lakovanie v štandardnej farbe RAL

Doplňujúce informácie

- Rýchla montáž!
- Výhody: Vďaka spojeniu a zarovnaniu hornej hrany oddeľovacej lišty sa eliminuje riziko poškodenia káblov pri rozvode alebo ťahaní v žľabe
- DÔLEŽITÉ! Vhodné len pre oddeľovaciu lištu nového typu

Verzie

Symbol	Katalógové číslo	Hmotnosť 1 ks (kg)	Množstvo (ks)
LPD G	192000	0.01	100

Príklady použitia

