# LLKS...H100 Kĺbový oblúk

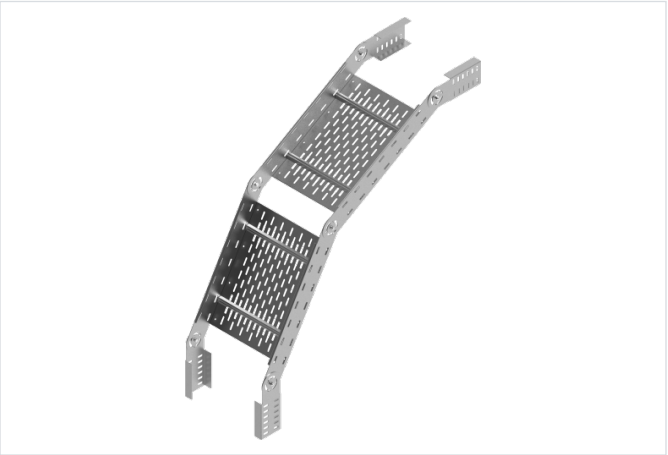

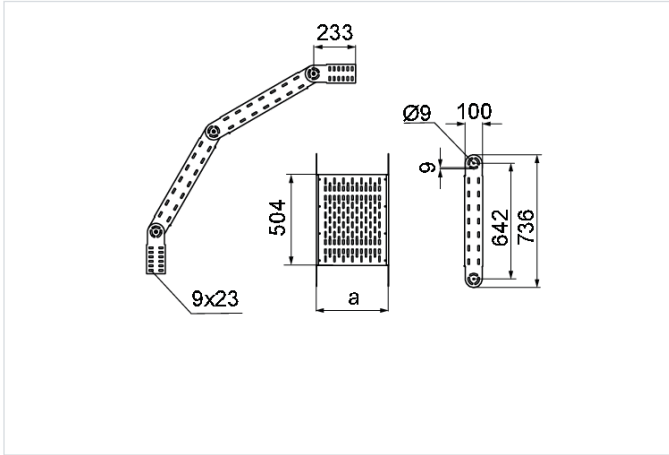


- Zmena smeru káblovej trasy. Plynulé nastavenie uhla v celom rozsahu s aretačným mechanizmom.

## Materiál

- S - oceľ pozinkovaná metódou Sendzimir STN EN 10346:2015

Dostupné povrchové úpravy:

- F - žiarovo zinkovaná oceľ STN EN ISO 1461:2023
- E - nerezová oceľ
- L - lakovanie v štandardnej farbe RAL

## Doplňujúce informácie

- Na spojenie tvarovky so žľabom použite skrutky SGKM8x16
- Vždy použite verziu produktu, ktorého hrúbka materiálu je rovnaká alebo väčšia ako je hrúbka rovného úseku trasy!

## Verzie

| Symbol | Hrúbka plechu | Katalógové číslo | Šírka a (mm) | Hmotnosť 1 ks (kg) | Množstvo (ks) |
|---|---|---|---|---|---|
| **HRÚBKA PLECHU: 1.5 MM** | | | | | |
| **LLKSP200H100 S** | 1.5 mm | 210921 | 200 | 7.20 | 1 |
| **LLKSP300H100 S** | 1.5 mm | 210931 | 300 | 7.64 | 1 |
| **LLKSP400H100 S** | 1.5 mm | 210941 | 400 | 8.03 | 1 |
| **LLKSP500H100 S** | 1.5 mm | 210951 | 500 | 8.43 | 1 |
| **LLKSP600H100 S** | 1.5 mm | 210961 | 600 | 8.83 | 1 |
| **HRÚBKA PLECHU: 2.0 MM** | | | | | |
| **LLKSC200H100 S** | 2.0 mm | 221622 | 200 | 8.64 | 1 |
| **LLKSC300H100 S** | 2.0 mm | 221632 | 300 | 9.17 | 1 |
| **LLKSC400H100 S** | 2.0 mm | 221642 | 400 | 9.64 | 1 |
| **LLKSC500H100 S** | 2.0 mm | 221652 | 500 | 10.12 | 1 |
| **LLKSC600H100 S** | 2.0 mm | 221662 | 600 | 10.59 | 1 |
| **HRÚBKA PLECHU: 3.0 MM** | | | | | |
| **LLKST200H100 S** | 3.0 mm | 221623 | 200 | 12.77 | 1 |
| **LLKST300H100 S** | 3.0 mm | 221633 | 300 | 13.37 | 1 |
| **LLKST400H100 S** | 3.0 mm | 221643 | 400 | 13.97 | 1 |
| **LLKST500H100 S** | 3.0 mm | 221653 | 500 | 14.57 | 1 |
| **LLKST600H100 S** | 3.0 mm | 221663 | 600 | 15.17 | 1 |