Káblové nosné systémy › Samonosné žľaby › H150

LLKS...H150 Kĺbový oblúk

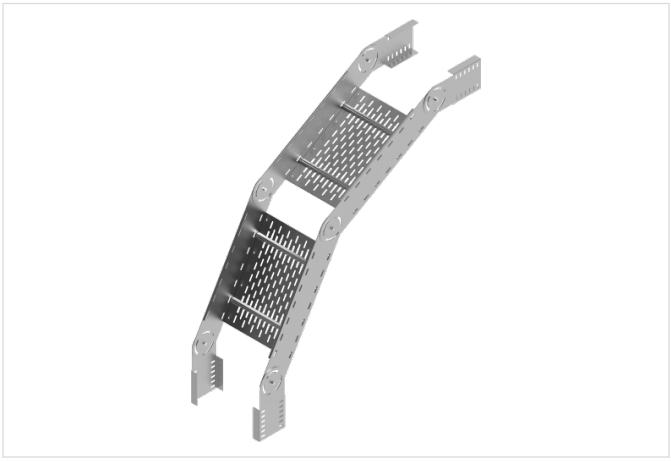

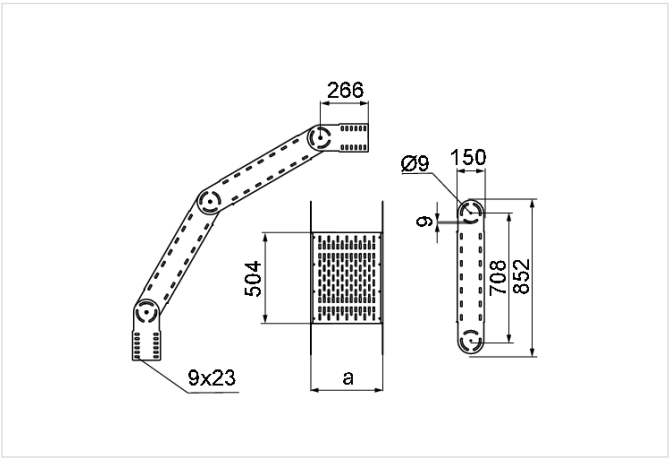

- Zmena smeru káblovej trasy. Plynulé nastavenie uhla v celom rozsahu s aretačným mechanizmom.

Materiál

- S - oceľ pozinkovaná metódou Sendzimir STN EN 10346:2015

Dostupné povrchové úpravy:

- F - žiarovo zinkovaná oceľ STN EN ISO 1461:2023
- E - nerezová oceľ
- L - lakovanie v štandardnej farbe RAL

Doplňujúce informácie

- Na spojenie tvarovky so žľabom použite skrutky SGKM8x16
- Vždy použite verziu produktu, ktorého hrúbka materiálu je rovnaká alebo väčšia ako je hrúbka rovného úseku trasy!

Verzie

Symbol	Hrúbka plechu	Katalógové číslo	Šírka a (mm)	Hmotnosť 1 ks (kg)	Množstvo (ks)
HRÚBKA PLECHU: 1.5 MM					
LLKSP200H150 S	1.5 mm	223921	200	11.68	1
LLKSP300H150 S	1.5 mm	223931	300	12.18	1
LLKSP400H150 S	1.5 mm	223941	400	12.61	1
LLKSP500H150 S	1.5 mm	223951	500	13.11	1
LLKSP600H150 S	1.5 mm	223961	600	13.53	1
HRÚBKA PLECHU: 2.0 MM					
LLKSC200H150 S	2.0 mm	271622	200	14.02	1
LLKSC300H150 S	2.0 mm	271632	300	14.62	1
LLKSC400H150 S	2.0 mm	271642	400	15.13	1
LLKSC500H150 S	2.0 mm	271652	500	15.73	1
LLKSC600H150 S	2.0 mm	271662	600	16.23	1
HRÚBKA PLECHU: 3.0 MM					
LLKST200H150 S	3.0 mm	271623	200	20.52	1
LLKST300H150 S	3.0 mm	271633	300	21.17	1
LLKST400H150 S	3.0 mm	271643	400	21.72	1
LLKST500H150 S	3.0 mm	271653	500	22.37	1
LLKST600H150 S	3.0 mm	271663	600	22.92	1