# LLKS...H120 Kĺbový oblúk



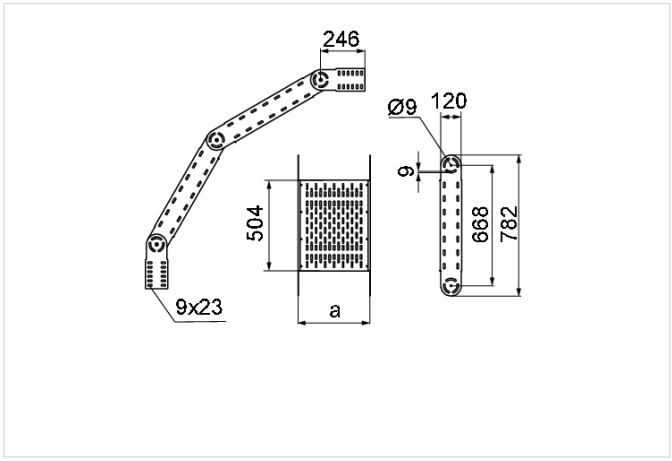


- Zmena smeru káblovej trasy. Plynulé nastavenie uhla v celom rozsahu s aretačným mechanizmom.

## Materiál

- S - oceľ pozinkovaná metódou Sendzimir STN EN 10346:2015

Dostupné povrchové úpravy:

- F - žiarovo zinkovaná oceľ STN EN ISO 1461:2023
- E - nerezová oceľ
- L - lakovanie v štandardnej farbe RAL

## Doplňujúce informácie

- Na spojenie tvarovky so žľabom použite skrutky SGKM8x16
- Vždy použite verziu produktu, ktorého hrúbka materiálu je rovnaká alebo väčšia ako je hrúbka rovného úseku trasy!

## Verzie

| Symbol | Hrúbka plechu | Katalógové číslo | Šírka a (mm) | Hmotnosť 1 ks (kg) | Množstvo (ks) |
|---|---|---|---|---|---|
| **HRÚBKA PLECHU: 1.5 MM** | | | | | |
| **LLKSP200H120 S** | 1.5 mm | 221921 | 200 | 8.92 | 1 |
| **LLKSP300H120 S** | 1.5 mm | 221931 | 300 | 9.42 | 1 |
| **LLKSP400H120 S** | 1.5 mm | 221941 | 400 | 9.84 | 1 |
| **LLKSP500H120 S** | 1.5 mm | 221951 | 500 | 10.35 | 1 |
| **LLKSP600H120 S** | 1.5 mm | 221961 | 600 | 10.76 | 1 |
| **HRÚBKA PLECHU: 2.0 MM** | | | | | |
| **LLKSC200H120 S** | 2.0 mm | 241622 | 200 | 10.70 | 1 |
| **LLKSC300H120 S** | 2.0 mm | 241632 | 300 | 11.30 | 1 |
| **LLKSC400H120 S** | 2.0 mm | 241642 | 400 | 11.81 | 1 |
| **LLKSC500H120 S** | 2.0 mm | 241652 | 500 | 12.42 | 1 |
| **LLKSC600H120 S** | 2.0 mm | 241662 | 600 | 12.91 | 1 |