LLKS...H110 Kĺbový oblúk



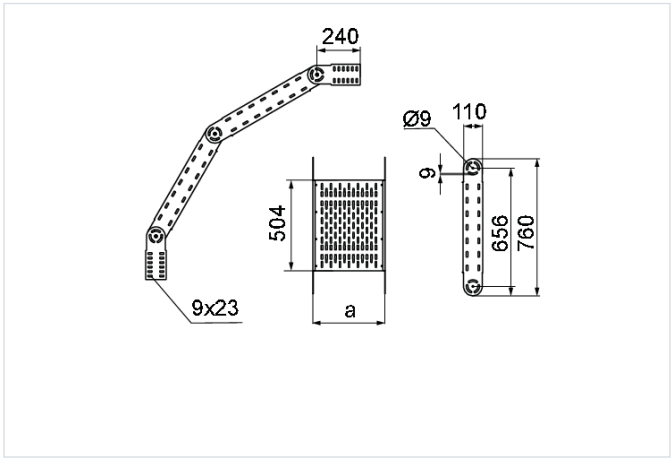

- Zmena smeru káblovej trasy. Plynulé nastavenie uhla v celom rozsahu s aretačným mechanizmom.

Materiál

- S - oceľ pozinkovaná metódou Sendzimir STN EN 10346:2015

Dostupné povrchové úpravy:

- F - žiarovo zinkovaná oceľ STN EN ISO 1461:2023
- E - nerezová oceľ
- L - lakovanie v štandardnej farbe RAL

Doplňujúce informácie

- Na spojenie tvarovky so žľabom použite skrutky SGKM8x16
- Vždy použite verziu produktu, ktorého hrúbka materiálu je rovnaká alebo väčšia ako je hrúbka rovného úseku trasy!

Verzie

Symbol	Hrúbka plechu	Katalógové číslo	Šírka a (mm)	Hmotnosť 1 ks (kg)	Množstvo (ks)
HRÚBKA PLECHU: 1.5 MM					
LLKSP200H110 S	1.5 mm	211921	200	7.71	1
LLKSP300H110 S	1.5 mm	211931	300	8.12	1
LLKSP400H110 S	1.5 mm	211941	400	8.51	1
LLKSP500H110 S	1.5 mm	211951	500	8.91	1
LLKSP600H110 S	1.5 mm	211961	600	9.30	1
HRÚBKA PLECHU: 2.0 MM					
LLKSC200H110 S	2.0 mm	231622	200	9.25	1
LLKSC300H110 S	2.0 mm	231632	300	9.74	1
LLKSC400H110 S	2.0 mm	231642	400	10.21	1
LLKSC500H110 S	2.0 mm	231652	500	10.69	1
LLKSC600H110 S	2.0 mm	231662	600	11.16	1