LLKS...H200 Kĺbový oblúk

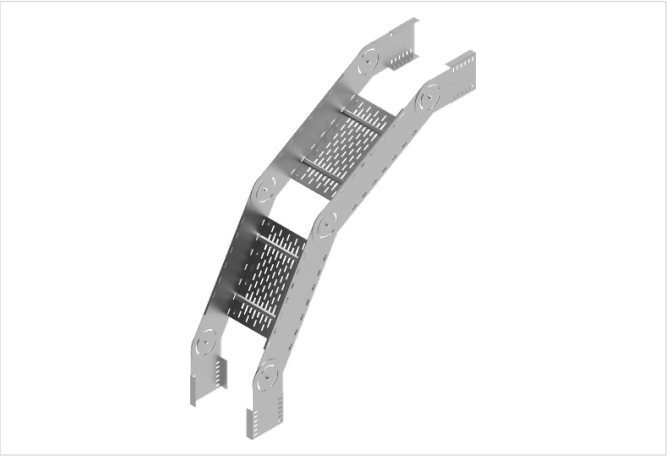

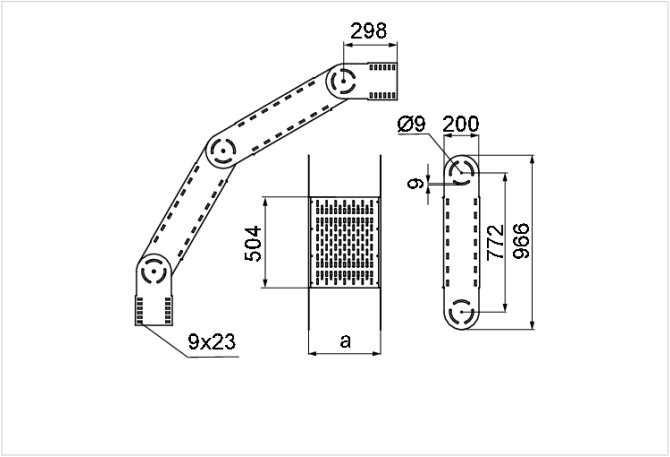

- Zmena smeru káblovej trasy. Plynulé nastavenie uhla v celom rozsahu s aretačným mechanizmom.

Materiál

- S - oceľ pozinkovaná metódou Sendzimir STN EN 10346:2015

Dostupné povrchové úpravy:

- F - žiarovo zinkovaná oceľ STN EN ISO 1461:2023
- E - nerezová oceľ
- L - lakovanie v štandardnej farbe RAL

Doplňujúce informácie

- Na spojenie tvarovky so žľabom použite skrutky SGKM8x16
- Vždy použite verziu produktu, ktorého hrúbka materiálu je rovnaká alebo väčšia ako je hrúbka rovného úseku trasy!

Verzie

Symbol	Hrúbka plechu	Šírka a (mm)	Hmotnosť 1 ks (kg)	Katalógové číslo	Množstvo (ks)
HRÚBKA PLECHU: 2.0 MM					
LLKSC200H200 S	2.0 mm	200	17.34	281622	1
LLKSC300H200 S	2.0 mm	300	17.94	281632	1
LLKSC400H200 S	2.0 mm	400	18.45	281642	1
LLKSC500H200 S	2.0 mm	500	19.05	281652	1
LLKSC600H200 S	2.0 mm	600	19.55	281662	1
HRÚBKA PLECHU: 3.0 MM					
LLKST200H200 S	3.0 mm	200	25.50	281623	1
LLKST300H200 S	3.0 mm	300	26.15	281633	1
LLKST400H200 S	3.0 mm	400	26.70	281643	1
LLKST500H200 S	3.0 mm	500	27.35	281653	1
LLKST600H200 S	3.0 mm	600	27.90	281663	1