LLKSC...H160 Kĺbový oblúk

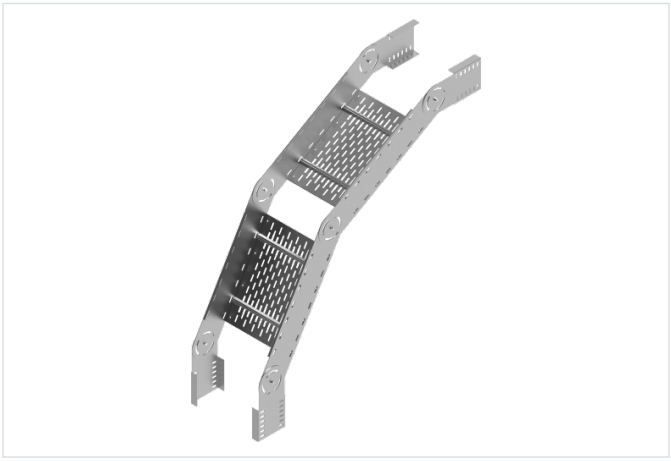

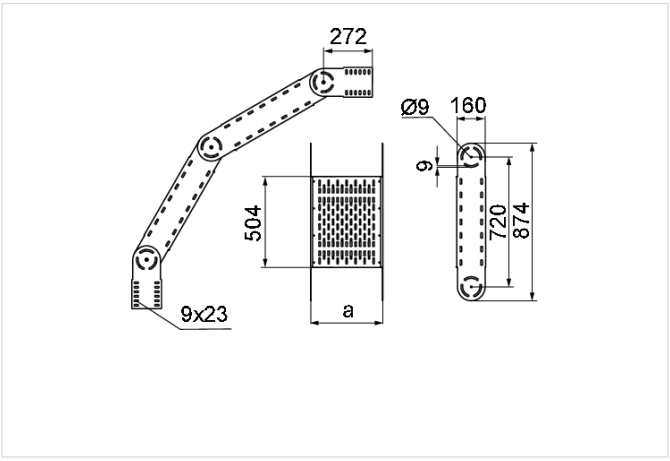

Hrúbka plechu: 2.0 mm
Nový výrobok: áno

- Zmena smeru káblovej trasy. Plynulé nastavenie uhla v celom rozsahu s aretačným mechanizmom.

Materiál

- S - oceľ pozinkovaná metódou Sendzimir STN EN 10346:2015

Dostupné povrchové úpravy:

- F - žiarovo zinkovaná oceľ STN EN ISO 1461:2023
- E - nerezová oceľ
- L - lakovanie v štandardnej farbe RAL

Doplňujúce informácie

- Na spojenie tvarovky so žľabom použite skrutky SGKM8x16
- Pri veľkých objednávkach je možné vyrobiť tvarovky z plechu s hrúbkou 1,5 mm

Verzie

Symbol	Katalógové číslo	Šírka a (mm)	Hmotnosť 1 ks (kg)	Množstvo (ks)
LLKSC200H160 S	282816	200	14.55	1
LLKSC300H160 S	283816	300	15.15	1
LLKSC400H160 S	284816	400	15.66	1
LLKSC500H160 S	285816	500	16.25	1
LLKSC600H160 S	286816	600	16.76	1