KS...H100... Žľab samonosný

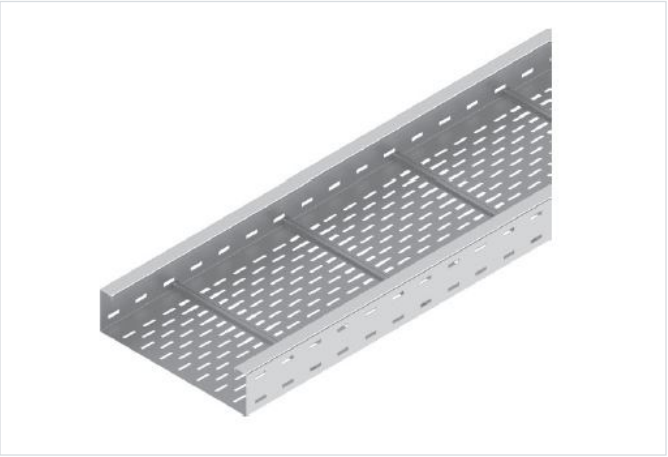

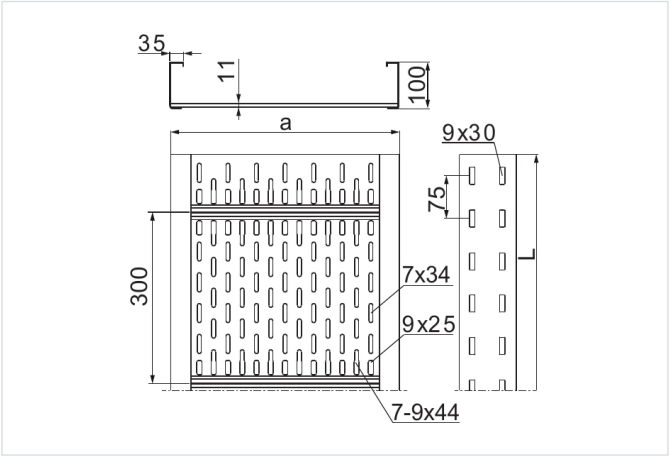

- Vedenie káblovej trasy v halách alebo na stavbe s obmedzeným počtom nosných konštrukcií.
- Vysoká pevnosť žľabu umožňuje rozostup podpier aj len každých 8 m.

Materiál

- S - oceľ pozinkovaná metódou Sendzimir STN EN 10346:2015

Dostupné povrchové úpravy:

- F - žiarovo zinkovaná oceľ STN EN ISO 1461:2023
- E - nerezová oceľ
- L - lakovanie v štandardnej farbe RAL

Doplňujúce informácie

- * - Prevedenia nad 200 m na vyžiadanie

Pri veľkých objednávkach:

- Žľab s perforovaným bočným profilom
- Žľab s dĺžkou od 2 do 12 m
- Žľab: hrúbka plechu 1,2 a 2,5 mm.
- Žľab prispôsobený na montáž káblových príchytiek: UKZ1/UKZO1 a UKZ2.

Poznámka

- Spájanie žľabov len pomocou spojok.

Verzie

Symbol	Hrúbka plechu	Katalógové číslo	Šírka a (mm)	Dĺžka L (mm)	Hmotnosť (1 m) (kg)	Množstvo v balení (ks / m)	Účinný prierez (mm²)
HRÚBKA PLECHU: 1.5 MM							
KSP200H100/3N S	1.5 mm	220020	200	3 000	5.81	2 / 6	16 400
KSP200H100/6N S	1.5 mm	220021	200	6 000	5.81	2 / 12	16 400
KSP300H100/3N S	1.5 mm	220030	300	3 000	6.71	2 / 6	24 600
KSP300H100/6N S	1.5 mm	220031	300	6 000	6.71	2 / 12	24 600
KSP400H100/3N S	1.5 mm	220040	400	3 000	7.61	2 / 6	32 800
KSP400H100/6N S	1.5 mm	220041	400	6 000	7.61	2 / 12	32 800
KSP500H100/3N S	1.5 mm	220050	500	3 000	8.51	2 / 6	41 000
KSP500H100/6N S	1.5 mm	220051	500	6 000	8.51	2 / 12	41 000
KSP600H100/3N S	1.5 mm	220060	600	3 000	9.41	2 / 6	49 200
KSP600H100/6N S	1.5 mm	220061	600	6 000	9.41	2 / 12	49 200
HRÚBKA PLECHU: 2.0 MM							
KSC200H100/3N S *	2.0 mm	220120	200	3 000	7.24	2 / 6	16 400
KSC200H100/6N S	2.0 mm	220121	200	6 000	7.24	2 / 12	16 400
KSC300H100/3N S *	2.0 mm	220130	300	3 000	8.14	2 / 6	24 600

Symbol	Hrúbka plechu	Katalógové číslo	Šírka a (mm)	Dĺžka L (mm)	Hmotnosť (1 m) (kg)	Množstvo v balení (ks / m)	Účinný prierez (mm²)
KSC300H100/6N S	2.0 mm	220131	300	6 000	8.14	2 / 12	24 600
KSC400H100/3N S *	2.0 mm	220140	400	3 000	9.04	2 / 6	32 800
KSC400H100/6N S	2.0 mm	220141	400	6 000	9.04	2 / 12	32 800
KSC500H100/3N S *	2.0 mm	220150	500	3 000	9.94	2 / 6	41 000
KSC500H100/6N S	2.0 mm	220151	500	6 000	9.94	2 / 12	41 000
KSC600H100/3N S *	2.0 mm	220160	600	3 000	10.84	2 / 6	49 200
KSC600H100/6N S	2.0 mm	220161	600	6 000	10.84	2 / 12	49 200
HRÚBKA PLECHU: 3.0 MM							
KST200H100/6N S	3.0 mm	220221	200	6 000	9.67	2 / 12	16 400
KST300H100/6N S	3.0 mm	220231	300	6 000	10.57	2 / 12	24 600
KST400H100/6N S	3.0 mm	220241	400	6 000	11.47	2 / 12	32 800
KST500H100/6N S	3.0 mm	220251	500	6 000	12.37	2 / 12	41 000
KST600H100/6N S	3.0 mm	220261	600	6 000	13.27	2 / 12	49 200

Graf zaťaženia

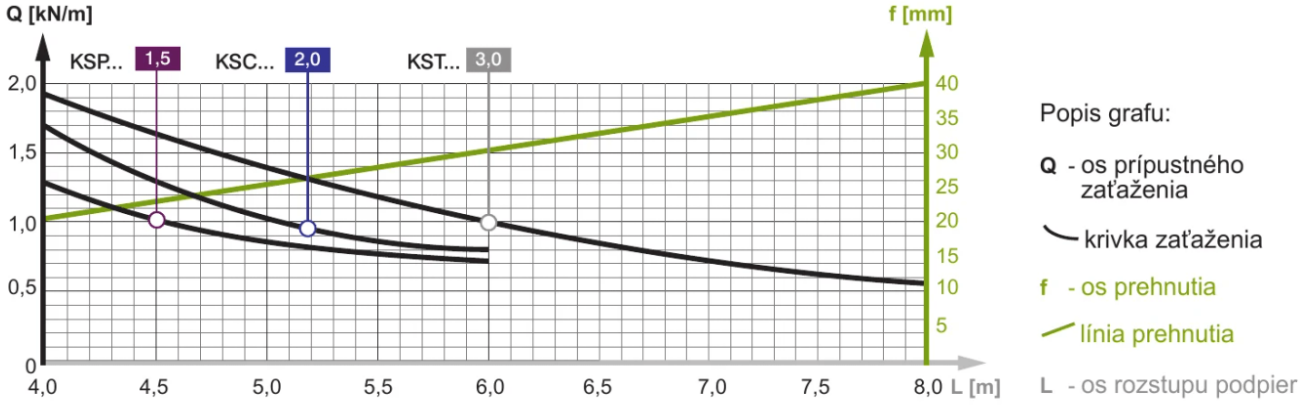

Príklady použitia

