KS...H160 Žľab samonosný



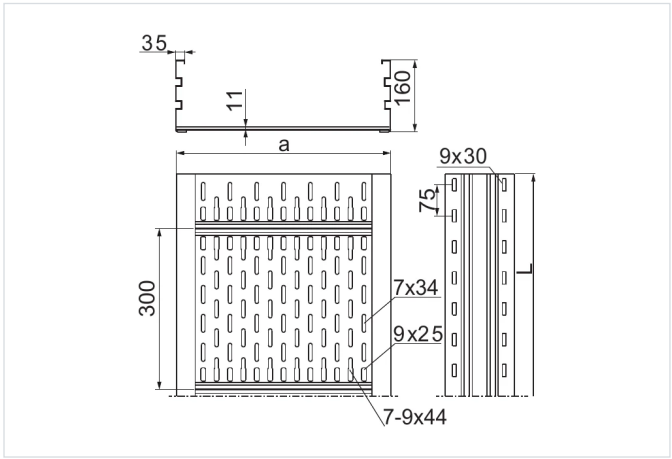

Nový výrobok: áno
Výrobok určený na vysoké zaťaženie: áno

- Vedenie káblovej trasy v halách alebo priestoroch s obmedzenými nosnými konštrukciami. Vysoká pevnosť žľabov umožňuje použitie podpier aj len každých 8 m.

Materiál

- S - oceľ pozinkovaná metódou Sendzimir STN EN 10346:2015

Dostupné povrchové úpravy:

- F - žiarovo zinkovaná oceľ STN EN ISO 1461:2023
- E - nerezová oceľ
- L - lakovanie v štandardnej farbe RAL

Doplňujúce informácie

- Žľaby prispôsobené na montáž káblových svoriek UKZ1/UKZO1, UKZ2, UKZP1 a UKZP2
- Variant E – iba pre úseky do 3 m – vyhotovenie bez prelisov na bokoch a s menej hustou perforáciou v dne žľabu (je možné dodať zákazníkovi spojené spojkami dva úseky po 3 m, čo dáva dĺžku 6 m)
- Pri veľkých objednávkach je možné vyrobiť žľaby s dĺžkou od 2 do 12 m a žľaby z plechu s hrúbkou 1,2 alebo 2,5 mm
- * - produkt dostupný pri objednávke nad 200 m

Poznámka

- Spájanie žľabov len pomocou spojok.

Verzie

Symbol	Hrúbka plechu	Dĺžka L (mm)	Šírka a (mm)	Katalógové číslo	Množstvo v balení (ks / m)	Hmotnosť (1 m) (kg)	Účinný prierez (mm²)
HRÚBKA PLECHU: 1.5 MM							
KSP200H160/6 S *	1.5 mm	6 000	200	272016	1 / 6	8.42	29 800
KSP300H160/6 S *	1.5 mm	6 000	300	273016	1 / 6	9.38	40 600
KSP400H160/6 S *	1.5 mm	6 000	400	274016	1 / 6	10.34	54 700
KSP500H160/6 S *	1.5 mm	6 000	500	275016	1 / 6	11.30	68 900
KSP600H160/6 S *	1.5 mm	6 000	600	276016	1 / 6	12.26	93 800
HRÚBKA PLECHU: 2.0 MM							
KSC200H160/6 S	2.0 mm	6 000	200	272116	1 / 6	10.32	29 800
KSC300H160/6 S	2.0 mm	6 000	300	273116	1 / 6	11.22	40 600
KSC400H160/6 S	2.0 mm	6 000	400	274116	1 / 6	12.12	54 700
KSC500H160/6 S	2.0 mm	6 000	500	275116	1 / 6	13.02	68 900
KSC600H160/6 S	2.0 mm	6 000	600	276116	1 / 6	13.92	93 800

Graf zaťaženia

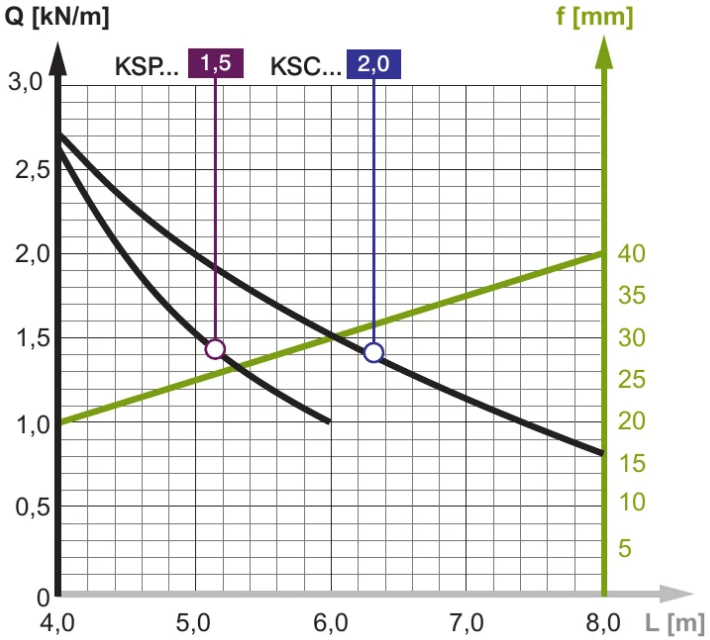

Popis grafu:

Q - os prípustného zaťaženia

krivka zaťaženia

f - os prehnutia

línia prehnutia

L - os rozstupu podpier

Príklady použitia

