KS...H150 Žľab samonosný



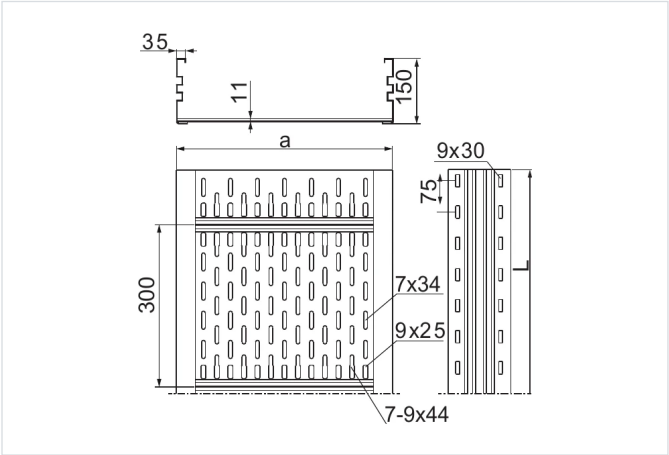

- Vedenie káblovej trasy v halách alebo priestoroch s obmedzenými nosnými konštrukciami. Vysoká pevnosť žľabov umožňuje použitie podpier aj len každých 10 m.

Materiál

- S - oceľ pozinkovaná metódou Sendzimir STN EN 10346:2015

Dostupné povrchové úpravy:

- F - žiarovo zinkovaná oceľ STN EN ISO 1461:2023
- E - nerezová oceľ
- L - lakovanie v štandardnej farbe RAL

Doplňujúce informácie

- Žľaby prispôsobené na montáž káblových svoriek UKZ1/UKZO1, UKZ2, UKZP1 a UKZP2
- Variant E – iba pre úseky do 3 m – prevedenie bez prelisov v bokoch a s menej hustou perforáciou dna žľabu (existuje možnosť dodať zákazníkovi spojené spojkami dva úseky po 3 m, čo dáva dĺžku 6 m)
- Pri veľkých objednávkach je možné vyrobiť žľaby s dĺžkou od 2 do 12 m a žľaby z plechu s hrúbkou 1,2 alebo 2,5 mm
- * - výrobok dostupný na objednávku nad 200 m

Poznámka

- Spájanie žľabov len pomocou spojok.

Verzie

Symbol	Hrúbka plechu	Dĺžka L (mm)	Šírka a (mm)	Katalógové číslo	Hmotnosť (1 m) (kg)	Účinný prierez (mm²)	Množstvo v balení (ks / m)
HRÚBKA PLECHU: 1.5 MM							
KSP200H150/6 S *	1.5 mm	6 000	200	270021	8.18	27 800	1 / 6
KSP300H150/6 S *	1.5 mm	6 000	300	270031	9.14	37 600	1 / 6
KSP400H150/6 S *	1.5 mm	6 000	400	270041	10.10	50 700	1 / 6
KSP500H150/6 S *	1.5 mm	6 000	500	270051	11.06	63 900	1 / 6
KSP600H150/6 S *	1.5 mm	6 000	600	270061	12.02	87 800	1 / 6
HRÚBKA PLECHU: 2.0 MM							
KSC200H150/6 S	2.0 mm	6 000	200	270121	10	27 800	1 / 6
KSC300H150/6 S	2.0 mm	6 000	300	270131	10.90	37 600	1 / 6
KSC400H150/6 S	2.0 mm	6 000	400	270141	11.80	50 700	1 / 6
KSC500H150/6 S	2.0 mm	6 000	500	270151	12.70	63 900	1 / 6
KSC600H150/6 S	2.0 mm	6 000	600	270161	13.60	87 800	1 / 6
HRÚBKA PLECHU: 3.0 MM							
KST200H150/6 S *	3.0 mm	6 000	200	270221	13.32	27 800	1 / 6
KST300H150/6 S *	3.0 mm	6 000	300	270231	14.22	37 600	1 / 6

Symbol	Hrúbka plechu	Dĺžka L (mm)	Šírka a (mm)	Katalógové číslo	Hmotnosť (1 m) (kg)	Účinný prierez (mm²)	Množstvo v balení (ks / m)
KST400H150/6 S *	3.0 mm	6 000	400	270241	15.12	50 700	1 / 6
KST500H150/6 S *	3.0 mm	6 000	500	270251	16.02	63 900	1 / 6
KST600H150/6 S *	3.0 mm	6 000	600	270261	16.92	87 800	1 / 6

Graf zaťaženia

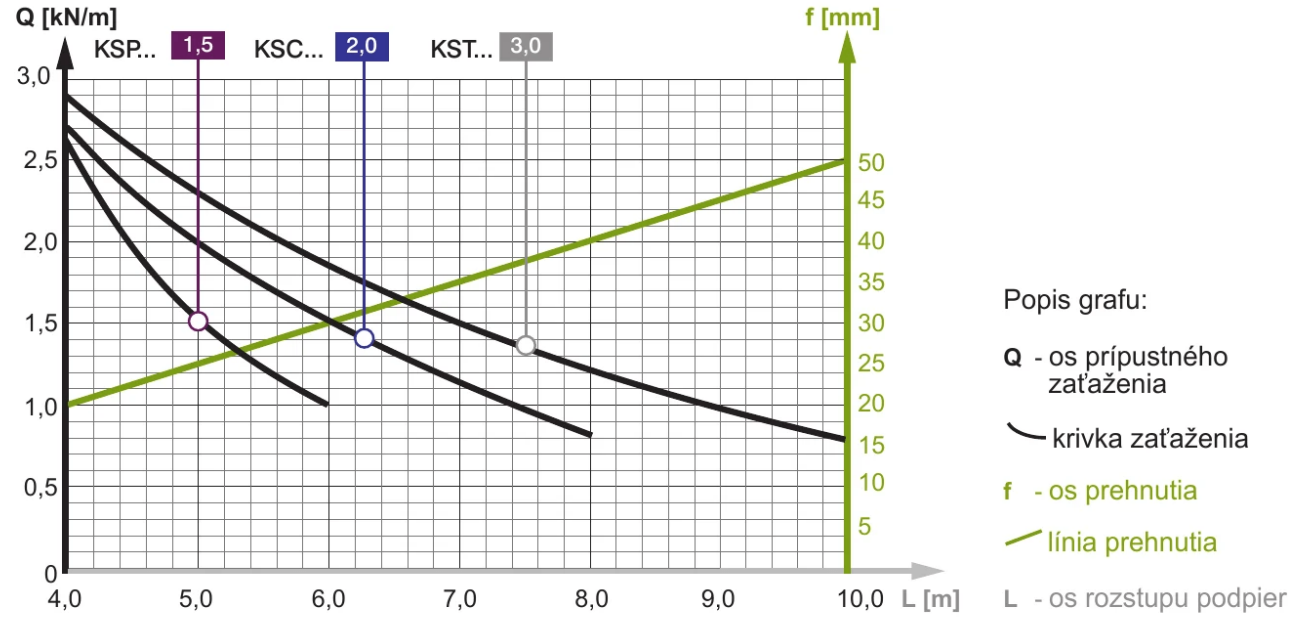

Príklady použitia

