KS...H120 Žľab samonosný



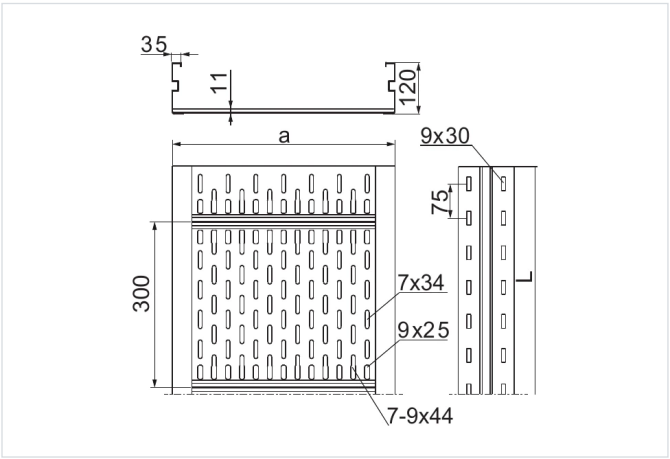

- Vedenie káblovej trasy v halách alebo priestoroch s obmedzenými nosnými konštrukciami. Vysoká pevnosť žľabov umožňuje použitie podpier aj len každých 8 m.

Materiál

- S - oceľ pozinkovaná metódou Sendzimir STN EN 10346:2015

Dostupné povrchové úpravy:

- F - žiarovo zinkovaná oceľ STN EN ISO 1461:2023
- E - nerezová oceľ
- L - lakovanie v štandardnej farbe RAL

Doplňujúce informácie

- Žľaby prispôsobené na montáž káblových svoriek UKZ1/UKZO1, UKZ2, UKZP1 a UKZP2
- Variant E – iba pre úseky do 3 m – prevedenie bez prelisov v bokoch a s menej hustou perforáciou dna žľabu (existuje možnosť dodať zákazníkovi spojené spojkami dva úseky po 3 m, čo dáva dĺžku 6 m)
- Pri veľkých objednávkach je možné vyrobiť žľaby s dĺžkou od 2 do 12 m a žľaby z plechu s hrúbkou 1,2 alebo 2,5 mm
- * - výrobok dostupný na objednávku nad 200 m

Poznámka

- Spájanie žľabov len pomocou spojok.

Verzie

Symbol	Hrúbka plechu	Dĺžka L (mm)	Šírka a (mm)	Katalógové číslo	Množstvo v balení (ks / m)	Hmotnosť (1 m) (kg)	Účinný prierez (mm²)
HRÚBKA PLECHU: 1.5 MM							
KSP200H120/3 S *	1.5 mm	3 000	200	240020	2 / 6	7.04	22 600
KSP200H120/6 S	1.5 mm	6 000	200	240021	2 / 12	7.04	22 600
KSP300H120/3 S *	1.5 mm	3 000	300	240030	2 / 6	8	34 600
KSP300H120/6 S	1.5 mm	6 000	300	240031	2 / 12	8	34 600
KSP400H120/3 S *	1.5 mm	3 000	400	240040	2 / 6	8.96	46 600
KSP400H120/6 S	1.5 mm	6 000	400	240041	2 / 12	8.96	46 600
KSP500H120/3 S *	1.5 mm	3 000	500	240050	2 / 6	9.92	58 600
KSP500H120/6 S	1.5 mm	6 000	500	240051	2 / 12	9.92	58 600
KSP600H120/3 S *	1.5 mm	3 000	600	240060	2 / 6	10.88	70 600
KSP600H120/6 S	1.5 mm	6 000	600	240061	2 / 12	10.88	70 600
HRÚBKA PLECHU: 2.0 MM							
KSC200H120/3 S *	2.0 mm	3 000	200	240120	2 / 6	8.46	22 600
KSC200H120/6 S	2.0 mm	6 000	200	240121	2 / 12	8.46	22 600
KSC300H120/3 S *	2.0 mm	3 000	300	240130	2 / 6	9.36	34 600

Symbol	Hrúbka plechu	Dĺžka L (mm)	Šírka a (mm)	Katalógové číslo	Množstvo v balení (ks / m)	Hmotnosť (1 m) (kg)	Účinný prierez (mm²)
KSC300H120/6 S	2.0 mm	6 000	300	240131	2 / 12	9.36	34 600
KSC400H120/3 S *	2.0 mm	3 000	400	240140	2 / 6	10.26	46 600
KSC400H120/6 S	2.0 mm	6 000	400	240141	2 / 12	10.26	46 600
KSC500H120/3 S *	2.0 mm	3 000	500	240150	2 / 6	11.16	58 600
KSC500H120/6 S	2.0 mm	6 000	500	240151	2 / 12	11.16	58 600
KSC600H120/3 S *	2.0 mm	3 000	600	240160	2 / 6	12.06	70 600
KSC600H120/6 S	2.0 mm	6 000	600	240161	2 / 12	12.06	70 600

Graf zaťaženia

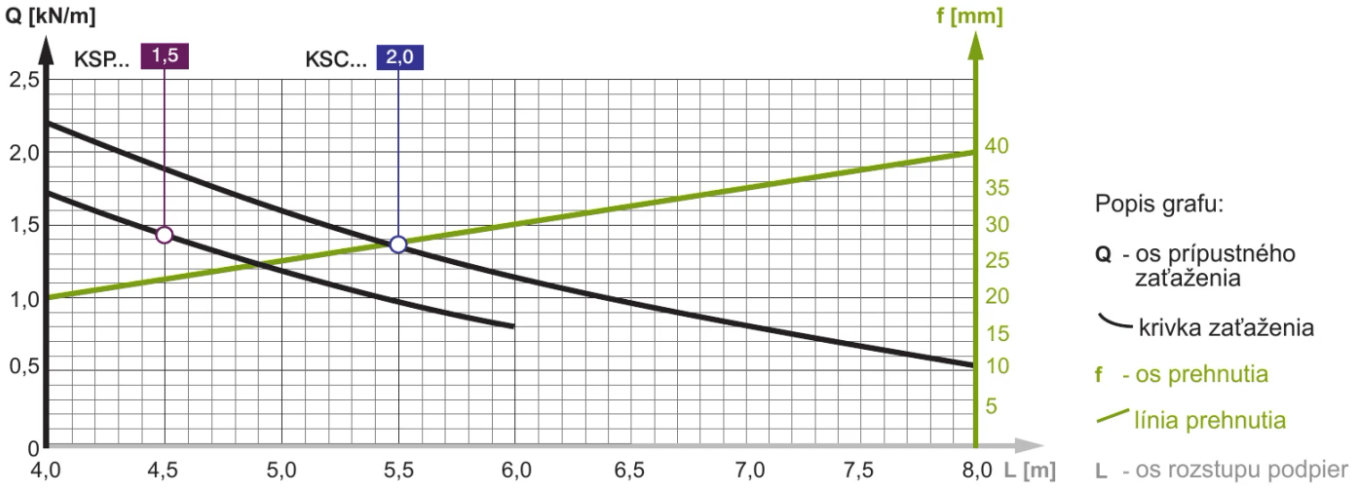

Príklady použitia

