KS...H110 Žľab samonosný

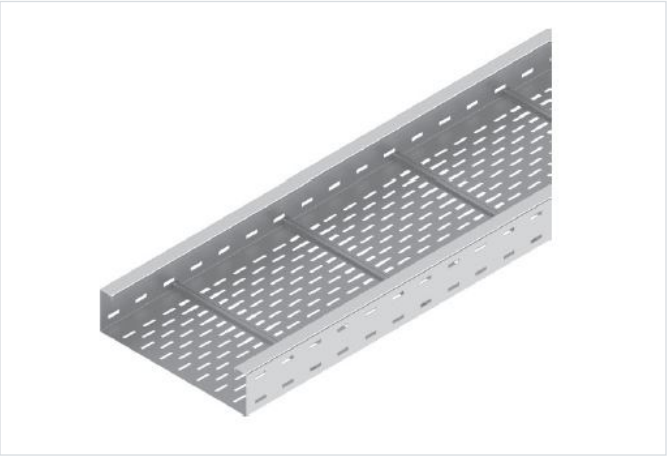

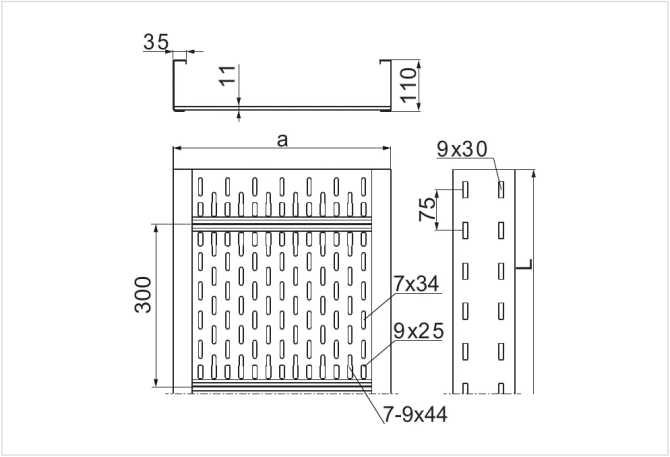

- Vedenie káblovej trasy v halách alebo priestoroch s obmedzenými nosnými konštrukciami. Vysoká pevnosť žľabov umožňuje použitie podpier aj len každých 8 m.

Materiál

- S - oceľ pozinkovaná metódou Sendzimir STN EN 10346:2015

Dostupné povrchové úpravy:

- F - žiarovo zinkovaná oceľ STN EN ISO 1461:2023
- E - nerezová oceľ
- L - lakovanie v štandardnej farbe RAL

Doplňujúce informácie

- Žľaby prispôsobené na montáž káblových svoriek UKZ1/UKZO1, UKZ2, UKZP1 a UKZP2
- Variant E – iba pre dĺžky do 3 m – prevedenie s menej hustou perforáciou dna žľabu (je možné dodať zákazníkovi dva 3 m úseky spojené spojkami, čo dáva dĺžku 6 m)
- Pri veľkých objednávkach je možné vyrobiť žľaby s dĺžkou od 2 do 12 m a žľaby z plechu s hrúbkou 1,2 alebo 2,5 mm
- * - výrobok dostupný na objednávku nad 200 m

Poznámka

- Spájanie žľabov len pomocou spojok.

Verzie

Symbol	Hrúbka plechu	Katalógové číslo	Šírka a (mm)	Dĺžka L (mm)	Hmotnosť (1 m) (kg)	Účinný prierez (mm²)	Množstvo v balení (ks / m)
HRÚBKA PLECHU: 1.5 MM							
KSP200H110/3 S *	1.5 mm	230021	200	3 000	6.05	17 400	2 / 6
KSP200H110/6 S	1.5 mm	230020	200	6 000	6.05	17 400	2 / 12
KSP300H110/3 S *	1.5 mm	230031	300	3 000	6.95	26 600	2 / 6
KSP300H110/6 S	1.5 mm	230030	300	6 000	6.95	26 600	2 / 12
KSP400H110/3 S *	1.5 mm	230041	400	3 000	7.85	35 800	2 / 6
KSP400H110/6 S	1.5 mm	230040	400	6 000	7.85	35 800	2 / 12
KSP500H110/3 S *	1.5 mm	230051	500	3 000	8.75	45 000	2 / 6
KSP500H110/6 S	1.5 mm	230050	500	6 000	8.75	45 000	2 / 12
KSP600H110/3 S *	1.5 mm	230061	600	3 000	9.65	54 200	2 / 6
KSP600H110/6 S	1.5 mm	230060	600	6 000	9.65	54 200	2 / 12
HRÚBKA PLECHU: 2.0 MM							
KSC200H110/3 S *	2.0 mm	230121	200	3 000	7.56	17 400	2 / 6
KSC200H110/6 S	2.0 mm	230120	200	6 000	7.56	17 400	2 / 12
KSC300H110/3 S *	2.0 mm	230131	300	3 000	8.56	26 600	2 / 6

Symbol	Hrúbka plechu	Katalógové číslo	Šírka a (mm)	Dĺžka L (mm)	Hmotnosť (1 m) (kg)	Účinný prierez (mm²)	Množstvo v balení (ks / m)
KSC300H110/6 S	2.0 mm	230130	300	6 000	8.56	26 600	2 / 12
KSC400H110/3 S *	2.0 mm	230141	400	3 000	9.36	35 800	2 / 6
KSC400H110/6 S	2.0 mm	230140	400	6 000	9.36	35 800	2 / 12
KSC500H110/3 S *	2.0 mm	230151	500	3 000	10.26	45 000	2 / 6
KSC500H110/6 S	2.0 mm	230150	500	6 000	10.26	45 000	2 / 12
KSC600H110/3 S *	2.0 mm	230161	600	3 000	11.16	54 200	2 / 6
KSC600H110/6 S	2.0 mm	230160	600	6 000	11.16	54 200	2 / 12

Graf zaťaženia

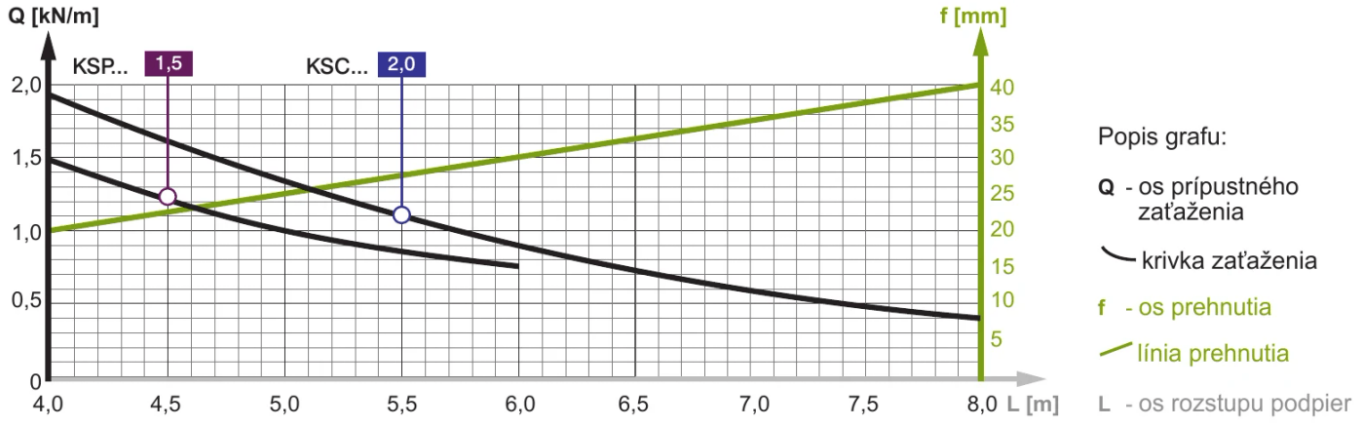

Príklady použitia

