KS...H200 Žľab samonosný



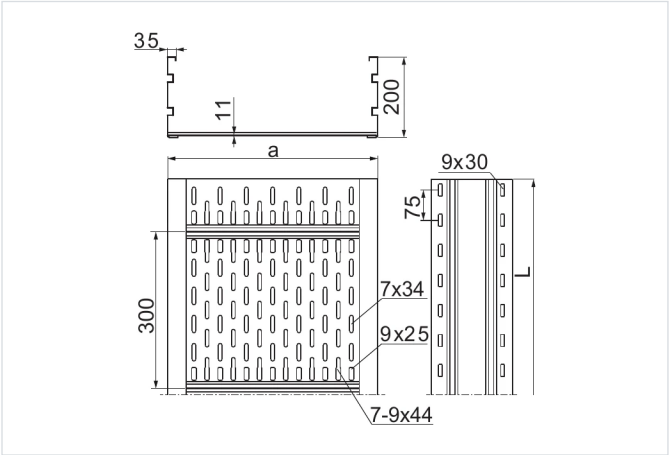

- Vedenie káblovej trasy v halách alebo priestoroch s obmedzenými nosnými konštrukciami. Vysoká pevnosť žľabov umožňuje použiť podpery aj len každých 12 m.

Materiál

- S - oceľ pozinkovaná metódou Sendzimir STN EN 10346:2015

Dostupné povrchové úpravy:

- F - žiarovo zinkovaná oceľ STN EN ISO 1461:2023
- E - nerezová oceľ
- L - lakovanie v štandardnej farbe RAL

Doplňujúce informácie

- Žľaby prispôsobené na montáž káblových svoriek UKZ1/UKZO1, UKZ2, UKZP1 a UKZP2
- Variant E – iba pre úseky do 3 m – vyhotovenie bez prelisov na bokoch a s menej hustou perforáciou v dne žľabu (je možné dodať zákazníkovi spojené spojkami dva úseky po 3 m, čo dáva dĺžku 6 m)
- Pri veľkých objednávkach je možné vyrobiť žľaby s dĺžkou od 2 do 12 m a žľaby z plechu s hrúbkou 1,2 alebo 2,5 mm

Poznámka

- Spájanie žľabov len pomocou spojok.

Verzie

Symbol	Hrúbka plechu	Dĺžka L (mm)	Šírka a (mm)	Katalógové číslo	Množstvo v balení (ks / m)	Hmotnosť (1 m) (kg)	Účinný prierez (mm²)
HRÚBKA PLECHU: 2.0 MM							
KSC200H200/6 S	2.0 mm	6 000	200	290121	1 / 6	11.80	37 800
KSC300H200/6 S	2.0 mm	6 000	300	290131	1 / 6	12.80	57 800
KSC400H200/6 S	2.0 mm	6 000	400	290141	1 / 6	13.80	77 800
KSC500H200/6 S	2.0 mm	6 000	500	290151	1 / 6	14.80	97 800
KSC600H200/6 S	2.0 mm	6 000	600	290161	1 / 6	15.80	117 800
HRÚBKA PLECHU: 3.0 MM							
KST200H200/6 S	3.0 mm	6 000	200	290221	1 / 6	16.30	37 800
KST300H200/6 S	3.0 mm	6 000	300	290231	1 / 6	17.30	57 800
KST400H200/6 S	3.0 mm	6 000	400	290241	1 / 6	18.30	77 800
KST500H200/6 S	3.0 mm	6 000	500	290251	1 / 6	19.30	97 800
KST600H200/6 S	3.0 mm	6 000	600	290261	1 / 6	20.30	117 800

Graf zaťaženia

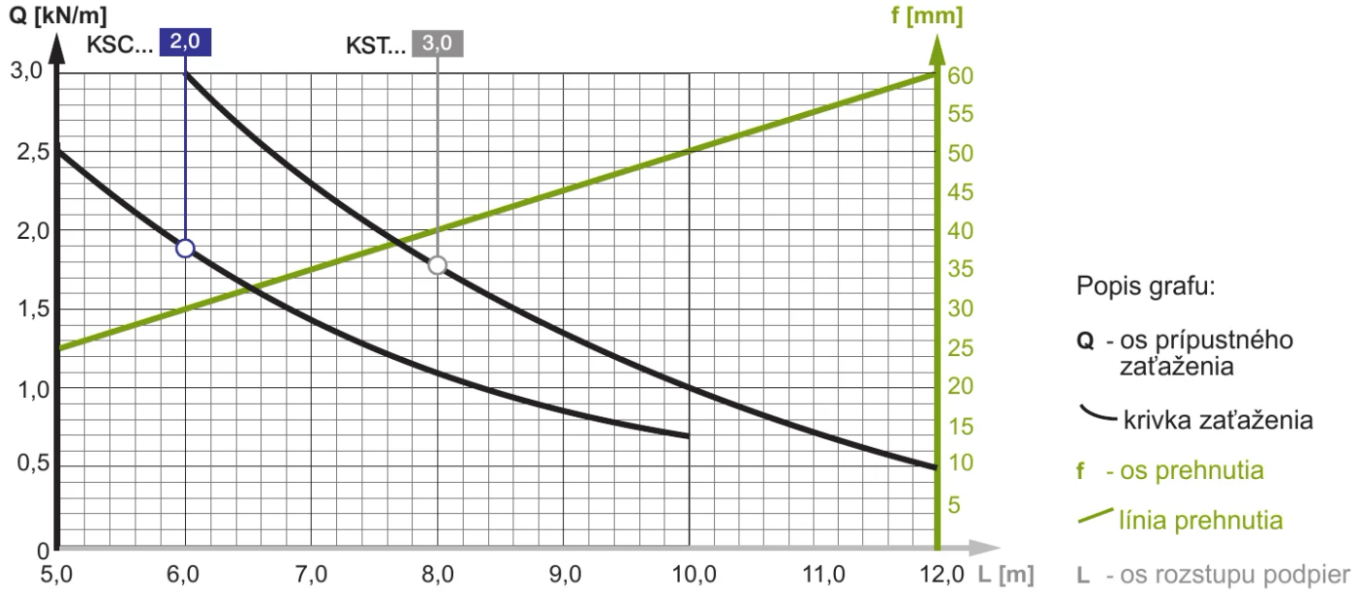

Príklady použitia

