ELMKS...H150 Prvok kĺbového oblúka malý

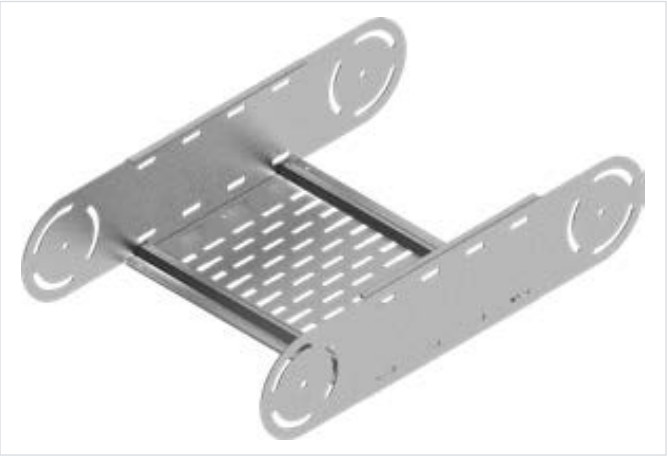

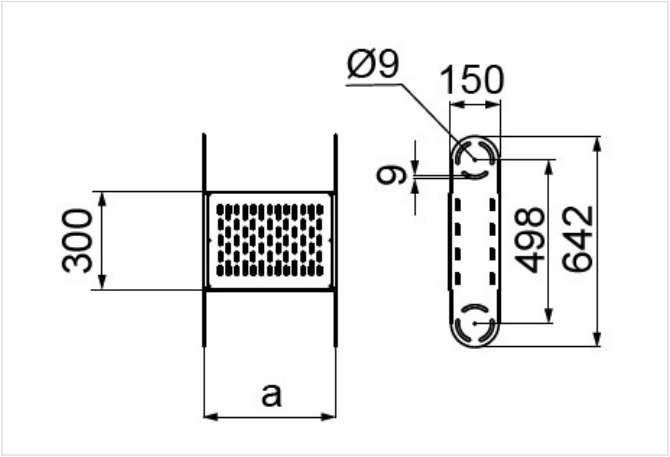

- Zväčšenie polomeru kĺbového oblúka.

Materiál

- S - oceľ pozinkovaná metódou Sendzimir STN EN 10346:2015

Na objednávku:

- F - oceľ žiarovo zinkovaná ponorom STN EN ISO 1461:2023
- E - nerezová oceľ
- L - lakovanie v štandardnej palete RAL

Doplňujúce informácie

- Na montáž kĺbových prvkov použite skrutky SMM8x20
- Menšia verzia prvku oblúka na montáž v miestach s obmedzeným priestorom
- Vždy použite verziu produktu, ktorého hrúbka materiálu je rovnaká alebo väčšia ako je hrúbka rovného úseku trasy!

Verzie

Symbol	Hrúbka plechu	Katalógové číslo	Šírka a (mm)	Hmotnosť 1 ks (kg)	Množstvo (ks)
HRÚBKA PLECHU: 1.5 MM					
ELMKSP200H150 S	1.5 mm	223925	200	2.40	1
ELMKSP300H150 S	1.5 mm	223935	300	2.62	1
ELMKSP400H150 S	1.5 mm	223945	400	2.84	1
ELMKSP500H150 S	1.5 mm	223955	500	3.07	1
ELMKSP600H150 S	1.5 mm	223965	600	3.29	1
HRÚBKA PLECHU: 2.0 MM					
ELMKSC200H150 S	2.0 mm	223926	200	3.22	1
ELMKSC300H150 S	2.0 mm	223936	300	3.44	1
ELMKSC400H150 S	2.0 mm	223946	400	3.67	1
ELMKSC500H150 S	2.0 mm	223956	500	3.89	1
ELMKSC600H150 S	2.0 mm	223966	600	4.12	1
HRÚBKA PLECHU: 3.0 MM					
ELMKST200H150 S	3.0 mm	223927	200	4.60	1
ELMKST300H150 S	3.0 mm	223937	300	4.82	1
ELMKST400H150 S	3.0 mm	223947	400	5.04	1
ELMKST500H150 S	3.0 mm	223957	500	5.26	1
ELMKST600H150 S	3.0 mm	223967	600	5.49	1