ELMKS...H120 Prvok kĺbového oblúka malý



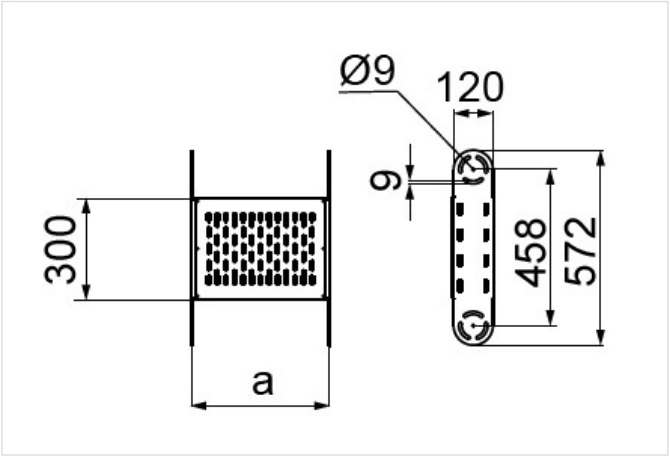

- Zväčšenie polomeru kĺbového oblúka.

Materiál

- S - oceľ pozinkovaná metódou Sendzimir STN EN 10346:2015

Na objednávku:

- F - oceľ žiarovo zinkovaná ponorom STN EN ISO 1461:2023
- E - nerezová oceľ
- L - lakovanie v štandardnej palete RAL

Doplňujúce informácie

- Na montáž kĺbových prvkov použite skrutky SMM8x20
- Menšia verzia prvku oblúka na montáž v miestach s obmedzeným priestorom
- Vždy použite verziu produktu, ktorého hrúbka materiálu je rovnaká alebo väčšia ako je hrúbka rovného úseku trasy!

Verzie

Symbol	Hrúbka plechu	Katalógové číslo	Šírka a (mm)	Hmotnosť 1 ks (kg)	Množstvo (ks)
HRÚBKA PLECHU: 1.5 MM					
ELMKSP200H120 S	1.5 mm	221924	200	1.93	1
ELMKSP300H120 S	1.5 mm	221934	300	2.16	1
ELMKSP400H120 S	1.5 mm	221944	400	2.38	1
ELMKSP500H120 S	1.5 mm	221954	500	2.60	1
ELMKSP600H120 S	1.5 mm	221964	600	2.82	1
HRÚBKA PLECHU: 2.0 MM					
ELMKSC200H120 S	2.0 mm	221925	200	2.56	1
ELMKSC300H120 S	2.0 mm	221935	300	2.78	1
ELMKSC400H120 S	2.0 mm	221945	400	3	1
ELMKSC500H120 S	2.0 mm	221955	500	3.23	1
ELMKSC600H120 S	2.0 mm	221965	600	3.45	1