ELKS...H100 Prvok kĺbového oblúka

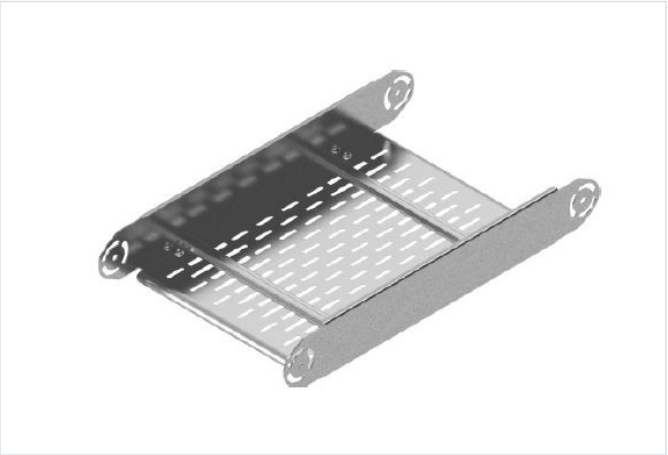

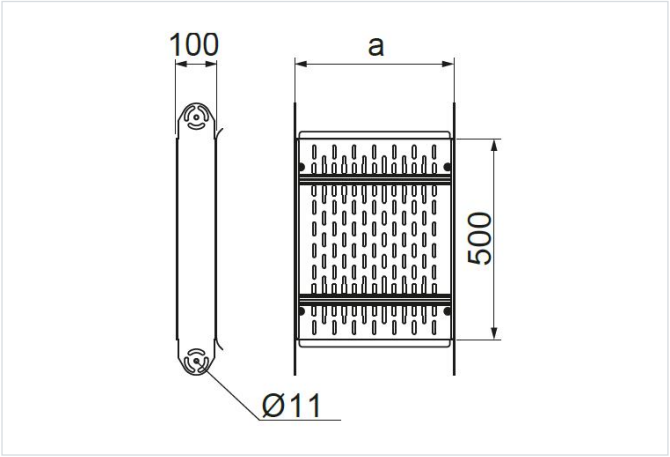

- Zväčšenie polomeru nastaviteľného oblúka.

Materiál

- S - oceľ pozinkovaná metódou Sendzimir STN EN 10346:2015

Dostupné povrchové úpravy:

- F - žiarovo zinkovaná oceľ STN EN ISO 1461:2023
- E - nerezová oceľ
- L - lakovanie v štandardnej farbe RAL

Doplňujúce informácie

- Na montáž kĺbových prvkov použite skrutky SMM10x20
- Vždy použite verziu produktu, ktorého hrúbka materiálu je rovnaká alebo väčšia ako je hrúbka rovného úseku trasy!

Verzie

Symbol	Hrúbka plechu	Katalógové číslo	Šírka a (mm)	Hmotnosť 1 ks (kg)	Množstvo (ks)
HRÚBKA PLECHU: 1.5 MM					
ELKSP200H100 S	1.5 mm	210222	200	2.48	1
ELKSP300H100 S	1.5 mm	210232	300	2.68	1
ELKSP400H100 S	1.5 mm	210242	400	2.88	1
ELKSP500H100 S	1.5 mm	210252	500	3.08	1
ELKSP600H100 S	1.5 mm	210262	600	3.27	1
HRÚBKA PLECHU: 2.0 MM					
ELKSC200H100 S	2.0 mm	221722	200	2.98	1
ELKSC300H100 S	2.0 mm	221732	300	3.22	1
ELKSC400H100 S	2.0 mm	221742	400	3.46	1
ELKSC500H100 S	2.0 mm	221752	500	3.70	1
ELKSC600H100 S	2.0 mm	221762	600	3.92	1
HRÚBKA PLECHU: 3.0 MM					
ELKST200H100 S	3.0 mm	221723	200	4.34	1
ELKST300H100 S	3.0 mm	221733	300	4.64	1
ELKST400H100 S	3.0 mm	221743	400	4.96	1
ELKST500H100 S	3.0 mm	221753	500	5.24	1
ELKST600H100 S	3.0 mm	221763	600	5.52	1