Káblové nosné systémy › Samonosné žľaby › H150

ELKS...H150 Prvok kĺbového oblúka

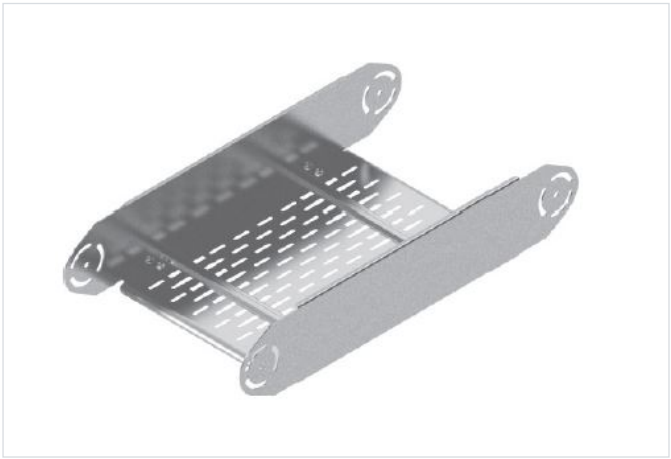

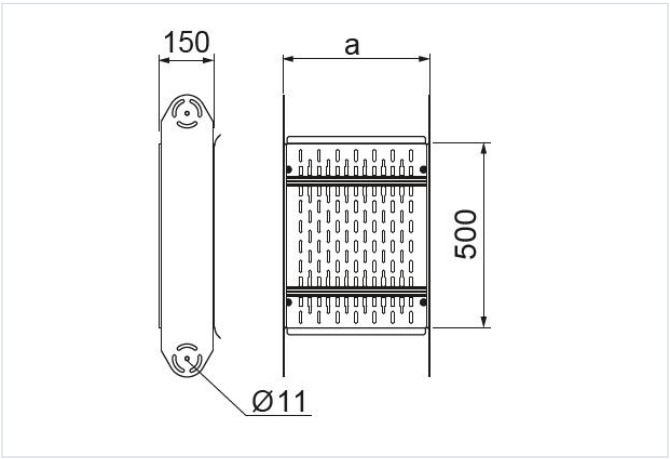

- Zväčšenie polomeru nastaviteľného oblúka.

Materiál

- S - oceľ pozinkovaná metódou Sendzimir STN EN 10346:2015

Dostupné povrchové úpravy:

- F - žiarovo zinkovaná oceľ STN EN ISO 1461:2023
- E - nerezová oceľ
- L - lakovanie v štandardnej farbe RAL

Doplňujúce informácie

- Na montáž kĺbových prvkov použite skrutky SMM10x20
- Vždy použite verziu produktu, ktorého hrúbka materiálu je rovnaká alebo väčšia ako je hrúbka rovného úseku trasy!

Verzie

Symbol	Hrúbka plechu	Katalógové číslo	Šírka a (mm)	Hmotnosť 1 ks (kg)	Množstvo (ks)
HRÚBKA PLECHU: 1.5 MM					
ELKSP200H150 S	1.5 mm	223222	200	4.08	1
ELKSP300H150 S	1.5 mm	223232	300	4.31	1
ELKSP400H150 S	1.5 mm	223242	400	4.53	1
ELKSP500H150 S	1.5 mm	223252	500	4.77	1
ELKSP600H150 S	1.5 mm	223262	600	5	1
HRÚBKA PLECHU: 2.0 MM					
ELKSC200H150 S	2.0 mm	271722	200	4.89	1
ELKSC300H150 S	2.0 mm	271732	300	5.17	1
ELKSC400H150 S	2.0 mm	271742	400	5.43	1
ELKSC500H150 S	2.0 mm	271752	500	5.72	1
ELKSC600H150 S	2.0 mm	271762	600	6	1
HRÚBKA PLECHU: 3.0 MM					
ELKST200H150 S	3.0 mm	271723	200	7.08	1
ELKST300H150 S	3.0 mm	271733	300	7.38	1
ELKST400H150 S	3.0 mm	271743	400	7.67	1
ELKST500H150 S	3.0 mm	271753	500	7.98	1
ELKST600H150 S	3.0 mm	271763	600	8.28	1