ELKSC...H160 Prvok kĺbového oblúka

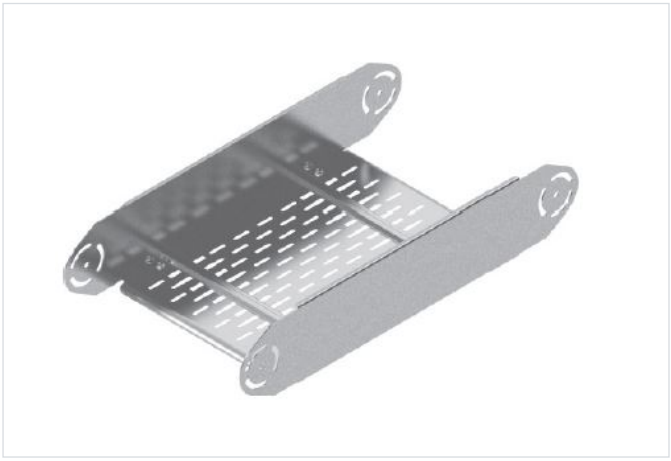

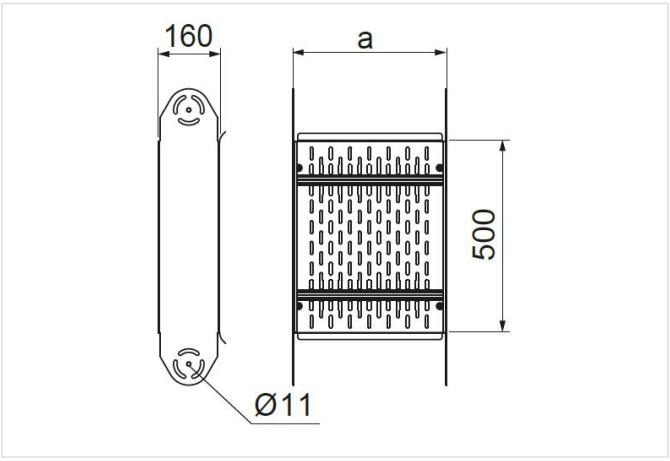

Hrúbka plechu: 2.0 mm
Nový výrobok: áno

- Zväčšenie polomeru nastaviteľného oblúka.

Materiál

- S - oceľ pozinkovaná metódou Sendzimir STN EN 10346:2015

Dostupné povrchové úpravy:

- F - žiarovo zinkovaná oceľ STN EN ISO 1461:2023
- E - nerezová oceľ
- L - lakovanie v štandardnej farbe RAL

Doplňujúce informácie

- Na montáž kĺbových prvkov použite skrutky SMM10x20
- Pri veľkých objednávkach je možné vyrobiť tvarovky z plechu s hrúbkou 1,5 mm

Verzie

Symbol	Katalógové číslo	Šírka a (mm)	Hmotnosť 1 ks (kg)	Množstvo (ks)
ELKSC200H160 S	287016	200	5.05	1
ELKSC300H160 S	288016	300	5.33	1
ELKSC400H160 S	289016	400	5.59	1
ELKSC500H160 S	287416	500	5.88	1
ELKSC600H160 S	288416	600	6.16	1