UDU2... Univerzálny držiak - zinkové lamely

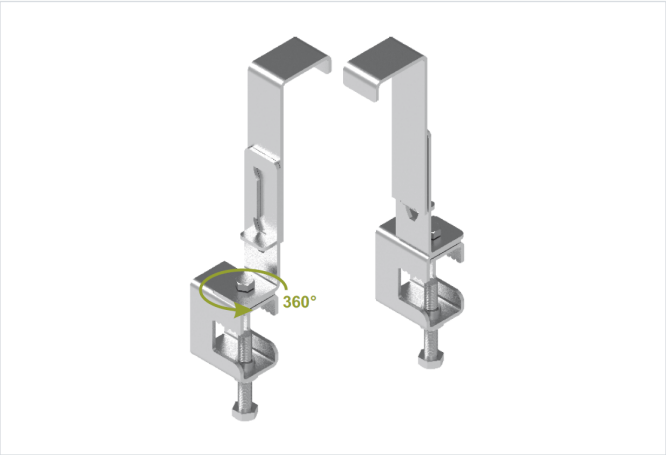

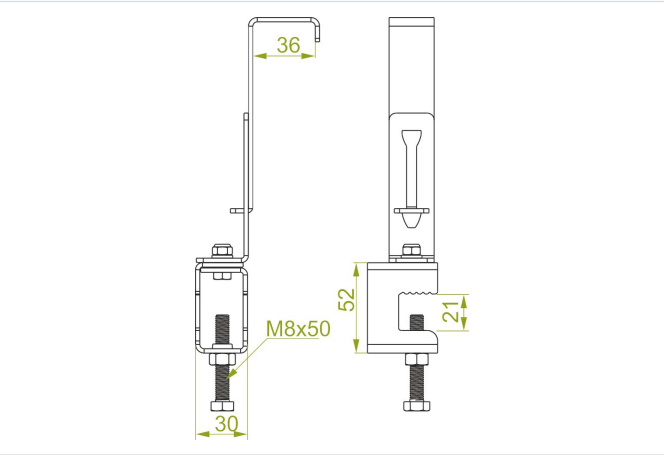

Nový výrobok: áno
rýchla montáž: áno

- Montáž žľabov a samonosných rebríkov s výškou 150, 160 a 200 mm na oceľové konštrukcie.

Materiál

- FP - zinkované metódou zinkových lamiel STN EN ISO 10683:2018

Doplňujúce informácie

- Jednoduchá a rýchla montáž žľabov a samonosných rebríkov na samostatne stojace oceľové konštrukcie
- Horná otočná časť umožňuje symetrickú montáž konzol (v jednej línii)

Verzie

Symbol	Katalógové číslo	Hmotnosť 1 ks (kg)	Množstvo (ks)
UDU2 FP	751627	0.25	10

Príklady použitia

