TDSU...H150 Doplňujúci T-kus rebríka



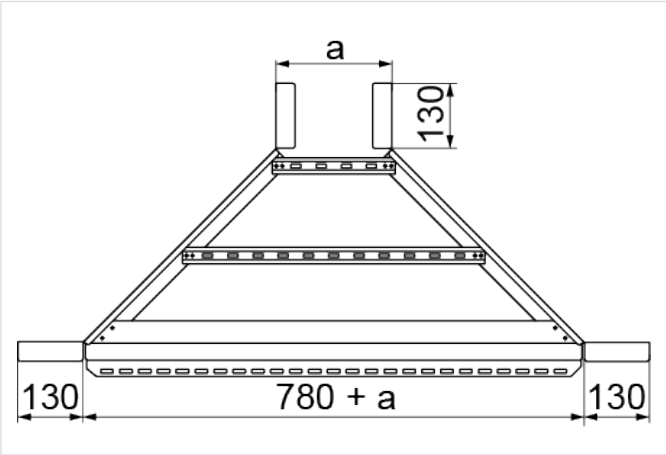

Nový výrobok: áno
rýchla montáž: áno

- Rozbočovanie káblovej trasy.

Materiál

- S - oceľ pozinkovaná metódou Sendzimir STN EN 10346:2015

Dostupné povrchové úpravy:

- F - žiarovo zinkovaná oceľ STN EN ISO 1461:2023
- E - nerezová oceľ
- L - lakovanie v štandardnej farbe RAL

Doplňujúce informácie

- Na pripojenie tvarovky ku káblovému rebríku použite 16 sád skrutiek SGKM8x16 alebo SGNM8x16
- Rýchla a stabilná montáž
- Montáž v ľubovoľnom bode existujúcej káblovej trasy
- Možnosť priskrutkovania priečok z káblového rebríka k spodnej časti prístavného T-kusu
- Vždy použite verziu produktu, ktorého hrúbka materiálu je rovnaká alebo väčšia ako je hrúbka rovného úseku trasy!

Verzie

Symbol	Hrúbka plechu	Katalógové číslo	Rozmer a=b (mm)	Hmotnosť 1 ks (kg)	Množstvo (ks)
HRÚBKA PLECHU: 1.5 MM					
TDSUP200H150 S	1.5 mm	423122	200	6.56	1
TDSUP300H150 S	1.5 mm	423132	300	6.88	1
TDSUP400H150 S	1.5 mm	423142	400	7.21	1
TDSUP500H150 S	1.5 mm	423152	500	7.53	1
TDSUP600H150 S	1.5 mm	423162	600	7.85	1
HRÚBKA PLECHU: 2.0 MM					
TDSUC200H150 S	2.0 mm	423215	200	7.87	1
TDSUC300H150 S	2.0 mm	423315	300	8.26	1
TDSUC400H150 S	2.0 mm	423415	400	8.65	1
TDSUC500H150 S	2.0 mm	423515	500	9.03	1
TDSUC600H150 S	2.0 mm	423615	600	9.42	1

Príklady použitia

