# SDD... Priečka



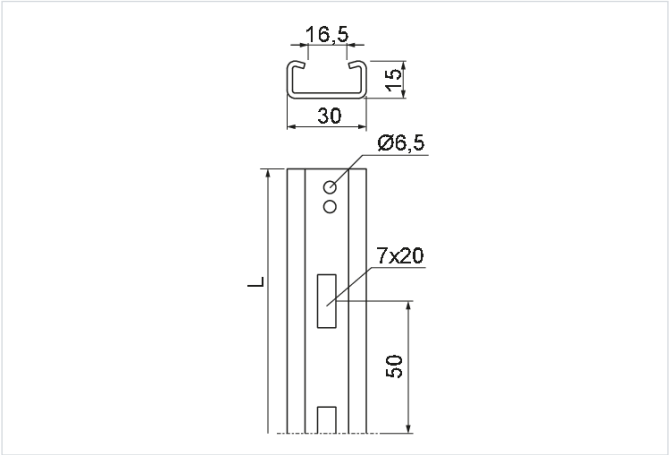


**Nový výrobok:** áno

- Na samostatnú montáž rebríkov kompletných s bočnicami.
- Na samostatnú montáž tvaroviek.

## Materiál

- S - oceľ pozinkovaná metódou Sendzimir STN EN 10346:2015

Dostupné povrchové úpravy:

- F - žiarovo zinkovaná oceľ STN EN ISO 1461:2023
- E - nerezová oceľ
- L - lakovanie v štandardnej farbe RAL

## Verzie

| Symbol | Dĺžka L (mm) | Katalógové číslo | Hmotnosť 1 ks (kg) | Množstvo (ks) |
|---|---|---|---|---|
| **SDD100 S** | 95 | 404161 | 0.05 | 50 |
| **SDD200 S** | 195 | 404162 | 0.11 | 50 |
| **SDD300 S** | 295 | 404163 | 0.16 | 50 |
| **SDD400 S** | 395 | 404164 | 0.22 | 50 |
| **SDD500 S** | 495 | 404165 | 0.27 | 50 |
| **SDD600 S** | 595 | 404166 | 0.32 | 50 |