Káblové nosné systémy › Samonosné káblové rebríky › H100

PZLKSZC... Kryt oblúka žľabu vonkajšieho 90° so zamkom

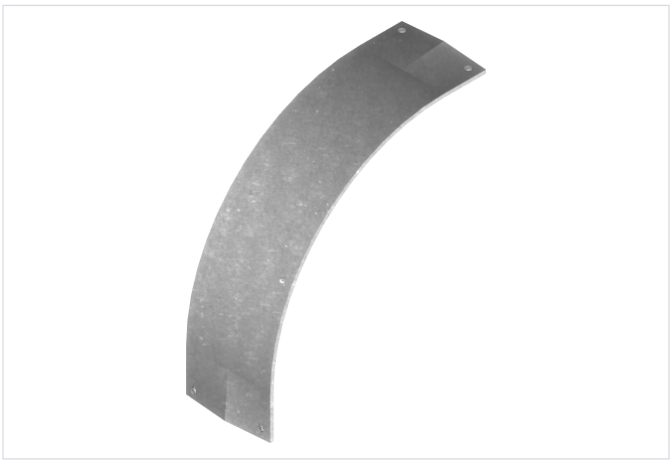

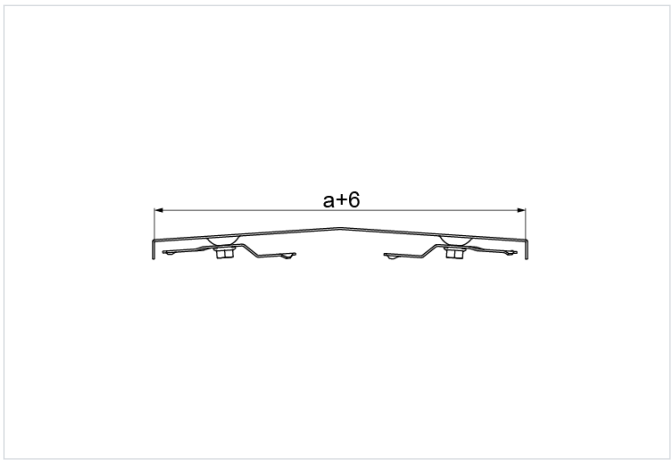

Hrúbka plechu: 2.0 mm

- Ochrana káblov pred poškodením. Používa sa v prašnom prostredí.

Materiál

- S - oceľ pozinkovaná metódou Sendzimir STN EN 10346:2015

Dostupné povrchové úpravy:

- F - žiarovo zinkovaná oceľ STN EN ISO 1461:2023
- E - nerezová oceľ
- L - lakovanie v štandardnej farbe RAL

Doplňujúce informácie

- Pri objednávaní samotného krytu uveďte označenie alebo katalógové číslo tvarovky, ku ktorej má pasovať

Verzie

Symbol	Katalógové číslo	Šírka a (mm)	Hmotnosť 1 ks (kg)	Množstvo (ks)
PZLKSZC100 S	203110	100	1.96	2
PZLKSZC200 S	203120	200	3.52	2
PZLKSZC300 S	203130	300	5.12	2
PZLKSZC400 S	203140	400	6.72	2
PZLKSZC500 S	203150	500	8.32	2
PZLKSZC600 S	203160	600	9.92	2