Káblové nosné systémy › Samonosné káblové rebríky › H100

PZLKSWC... Kryt oblúka žľabu vnútorného 90° so zámkom

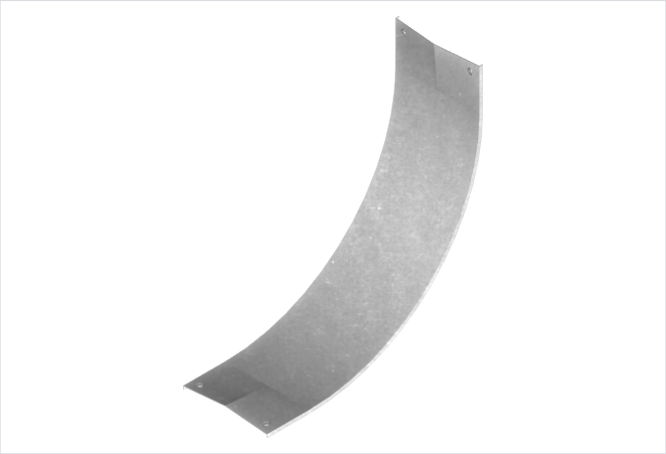

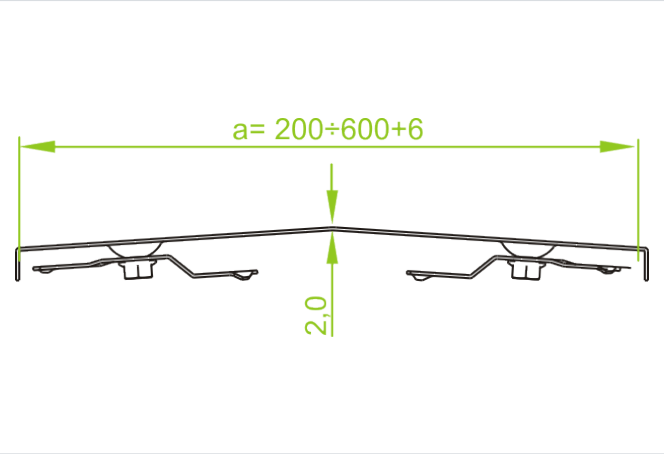

Hrúbka plechu: 2.0 mm

- Ochrana káblov pred poškodením. Používa sa v prašnom prostredí.

Materiál

- S - oceľ pozinkovaná metódou Sendzimir STN EN 10346:2015

Dostupné povrchové úpravy:

- F - žiarovo zinkovaná oceľ STN EN ISO 1461:2023
- E - nerezová oceľ
- L - lakovanie v štandardnej farbe RAL

Doplňujúce informácie

- Pri objednávaní samotného krytu uveďte označenie alebo katalógové číslo tvarovky, ku ktorej má pasovať

Verzie

Symbol	Katalógové číslo	Šírka a (mm)	Hmotnosť 1 ks (kg)	Množstvo (ks)
PZLKSWC100 S	203010	100	1.70	2
PZLKSWC200 S	203020	200	3	2
PZLKSWC300 S	203030	300	4.35	2
PZLKSWC400 S	203040	400	5.71	2
PZLKSWC500 S	203050	500	7.07	2
PZLKSWC600 S	203060	600	8.43	2