Káblové nosné systémy › Samonosné káblové rebríky › H100

PZKKSMC... Kryt oblúka 45° so zámkom



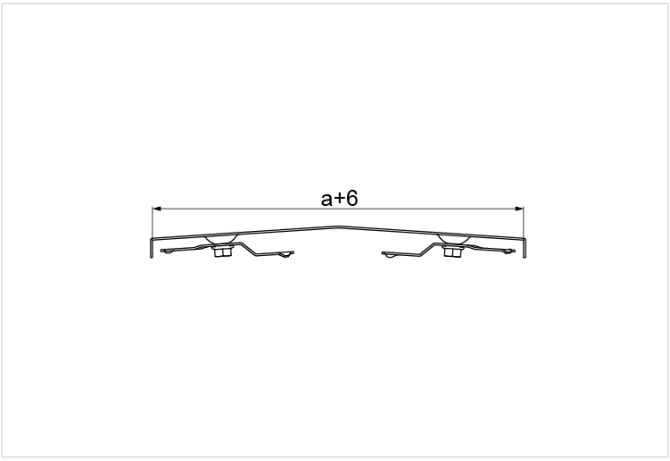

Hrúbka plechu: 2.0 mm

- Ochrana káblov pred poškodením. Používa sa v prašnom prostredí.

Materiál

- S - oceľ pozinkovaná metódou Sendzimir STN EN 10346:2015

Dostupné povrchové úpravy:

- F - žiarovo zinkovaná oceľ STN EN ISO 1461:2023
- E - nerezová oceľ
- L - lakovanie v štandardnej farbe RAL

Verzie

Symbol	Katalógové číslo	Šírka a (mm)	Hmotnosť 1 ks (kg)	Množstvo (ks)
PZKKSMC100 S	200810	100	1.32	2
PZKKSMC200 S	200820	200	2.23	2
PZKKSMC300 S	200830	300	3.46	2
PZKKSMC400 S	200840	400	4.81	2
PZKKSMC500 S	200850	500	6.29	2
PZKKSMC600 S	200860	600	7.89	2