Káblové nosné systémy › Samonosné káblové rebríky › H100

PZKKSC... Kryt kolena 90° so zámkom



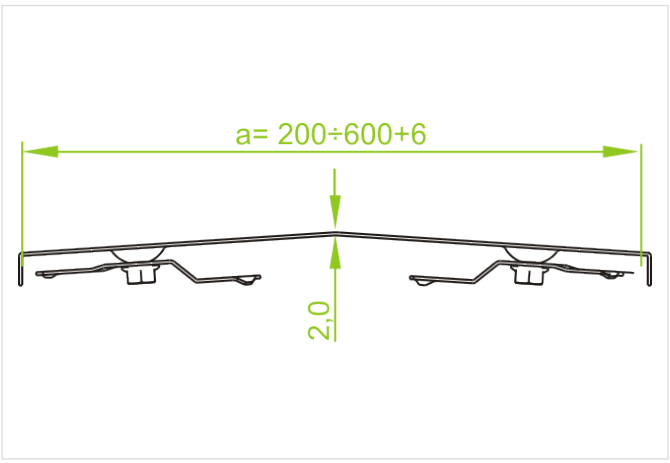

Hrúbka plechu: 2.0 mm

- Ochrana káblov pred poškodením. Používa sa v prašnom prostredí.

Materiál

- S - oceľ pozinkovaná metódou Sendzimir STN EN 10346:2015

Dostupné povrchové úpravy:

- F - žiarovo zinkovaná oceľ STN EN ISO 1461:2023
- E - nerezová oceľ
- L - lakovanie v štandardnej farbe RAL

Verzie

Symbol	Katalógové číslo	Šírka a (mm)	Hmotnosť 1 ks (kg)	Množstvo (ks)
PZKKSC100 S	200610	100	1.90	2
PZKKSC200 S	200620	200	3.41	2
PZKKSC300 S	200630	300	5.39	2
PZKKSC400 S	200640	400	7.60	2
PZKKSC500 S	200650	500	10.06	2
PZKKSC600 S	200660	600	12.77	2