Káblové nosné systémy › Samonosné káblové rebríky › H100

PGJ... Priehradka

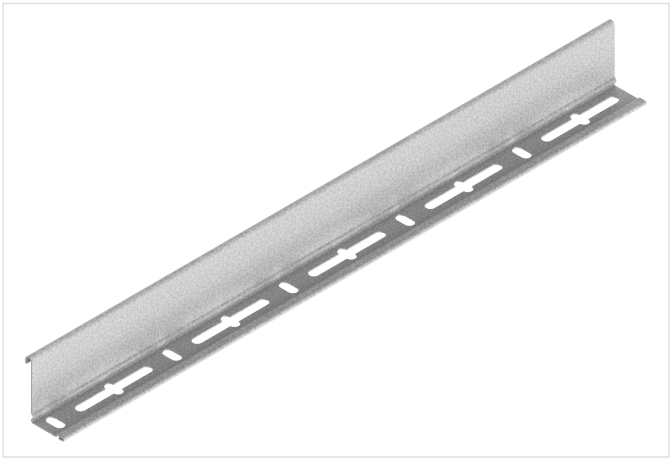

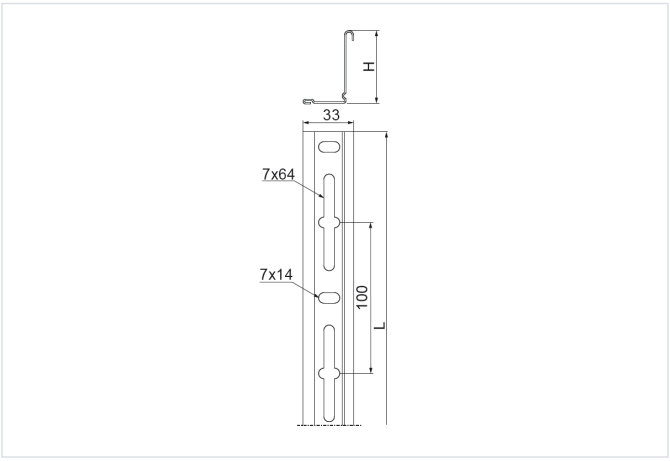

Hrúbka plechu: 1.0 mm
Funkčná odolnosť v požiari: E-90

- Pozdĺžne delenie káblovej trasy.

Materiál

- S - oceľ pozinkovaná metódou Sendzimir STN EN 10346:2015

Dostupné povrchové úpravy:

- F - žiarovo zinkovaná oceľ STN EN ISO 1461:2023
- E - nerezová oceľ
- L - lakovanie v štandardnej farbe RAL

Doplňujúce informácie

- Výber priehradiek pre samonosné žľaby a samonosné rebríky: H100, H110 – PGJ80/3N; H120 – PGJ100/3N; H150, H160 – PGJ120/3; H200 – PGJ200/3

Verzie

Symbol	Katalógové číslo	Výška H (mm)	Dĺžka L (mm)	Hmotnosť 1 ks (kg)	Množstvo v balení (ks / m)
PGJ80/3N S	180409	77	3 000	0.90	10 / 30
PGJ100/3N S	110409	97	3 000	1.07	10 / 30
PGJ120/3 S	490208	117	3 000	1.25	10 / 30
PGJ200/3 S	430200	167	3 000	1.68	10 / 30

Príklady použitia

